Опора для рейлинга H55мм, хром, CWJ212F

Производитель:	**Китай**
Цвет:	**хром**
Количество в упаковке:	**24 шт**

Код:
110229

Склад

Ваша цена: Розница

409.95 руб./шт

Дополнительные изображения:

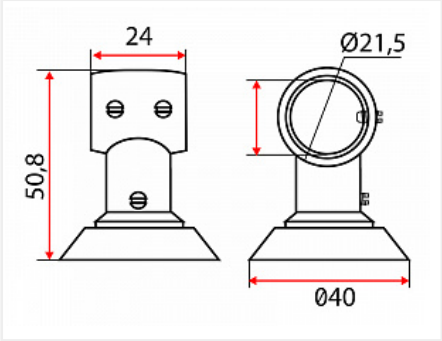

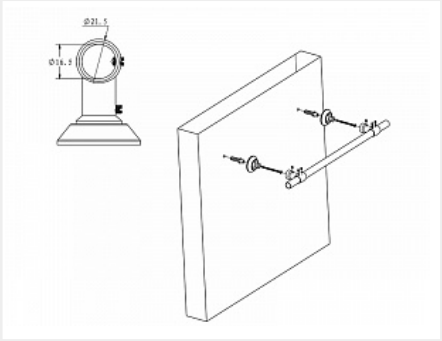

Описание

Цена за одну штуку