Короб XXL под духовку, высота цоколя от 100 мм, 470x600 мм, для системы InnoTech Atira, глубина 500мм, Art. 0046814 Hettich

Art.Hettich 2020:	**46814**
Производитель:	**Hettich, Hettich**
Серия:	**InnoTech Atira**
Тип:	**Комплект ящика (россыпью)**
Номинальная длина, мм:	**500**
Цвет:	**серый**
Высота, мм:	**100**
Длина, мм:	**470**
Количество в упаковке:	**1 комп.**

Код: 114820 Артикул: 0046814

Склад

Ваша цена: Розница

15 121.89 руб./комп.

Дополнительные изображения:

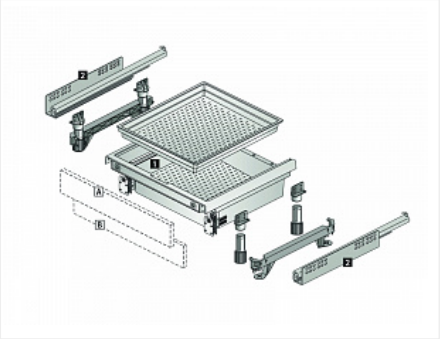

Для сборки вам обязательно понадобится:

Система ящиков InnoTech Atira, AvanTech YOU и ArciTech Hettich

Описание