Навес 807 левый, 807.02.Z1.IN.SX, CAMAR

Модификации:	**Навес 807**
Параметры модификаций:	**Крепление, Тип монтажа, Фиксация**
Фиксация:	**Футорки**
Производитель:	**CAMAR**
Максимальная нагрузка, кг:	**110**
Тип:	**Навес**
Крепление:	**слева**
Тип монтажа:	**накладной**
Назначение:	**для верхних модулей**
Количество в упаковке:	**100 шт**

Код: 119144 Артикул: 807.02.Z1.IN.SX

Склад

Ваша цена: Розница

468.30 руб./шт

Дополнительные изображения:

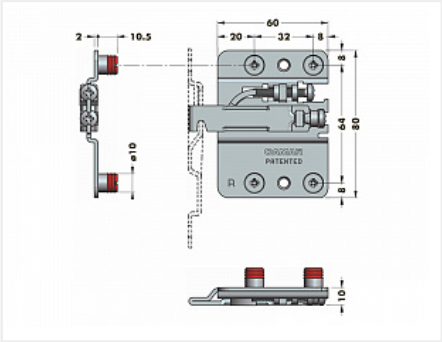

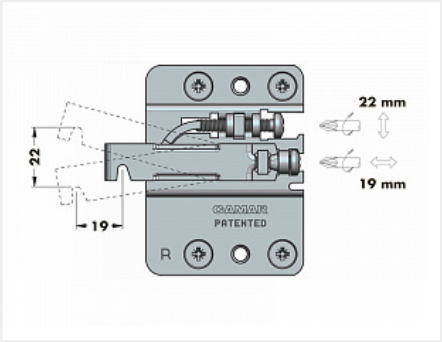

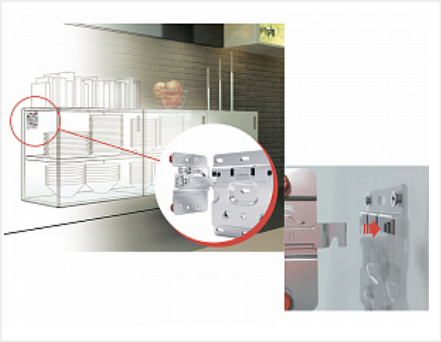

Для сборки вам обязательно понадобится:

Навесы

Нагрузка 55 кг/шт

Описание

Навес 807 CAMAR
Регулировка по высоте: 22 мм
Регулировка по глубине: 19 мм
Материал: сталь
Способ фиксации: футорки

Рекомендуется использовать декоративные накладки.
!ВНИМАНИЕ! При регулировке навеса не использовать шуруповерт!

Видео по монтажу

Обязательные комплектующие

Код		Название	Цена за единицу
119142		Планка крепежная для навеса 807, 897.AS.Z1.60.70, CAMAR	156.45 руб.

Сопутствующие товары

Код		Название	Цена за единицу
103283		Сверло по дереву Мастер 3D MiniMaster StopLine 10,0x54	744.44 руб.
122305		Накладка для навеса 807, белая (пласт), левая, 807.00.01.00.SX, CAMAR	40.95 руб.
119139		Накладка для навеса 807, коричневая (пласт), левая, 807.00.04.00.SX, CAMAR	40.95 руб.
119141		Накладка для навеса 807, серая (пласт), левая, 807.00.60.00.SX, CAMAR	40.95 руб.
101407		Планка крепежная для навеса (код 101136), оцинкованная	15.13 руб.
122307		Накладка для навеса 807, черная (пласт), левая, 807.00.02.00.SX, CAMAR	40.95 руб.

Аналоги

Код		Название	Цена за единицу
102387		Навес 704 левый, нагрузка (40кг), 704.15.Z1.VI.SX, CAMAR	185.85 руб.
102389		Навес 801 левый, нагрузка (100кг), 801.22.Z1.IN.SX, CAMAR	225.75 руб.

100689		Навес CLN 807 в комплекте (навес левый + правый, монтажные планки, заглушки), цвет белый, LID	847.15 руб.
103233		Навес TITAN CH10 для крепления подвесных полок регулируемый, комплект, (A)Boyard	867.07 руб.