Штанга П-образная, L=960мм, 4047.CR (JK25), Россия

Модификации:	**Штанга П-образная**
Параметры модификаций:	**Длина, мм**
Тип:	**Трубный элемент**
Длина, мм:	**960**
Количество в упаковке:	**5 шт**

Код:
117584

Склад

Ваша цена: Розница

1 245.96 руб./шт
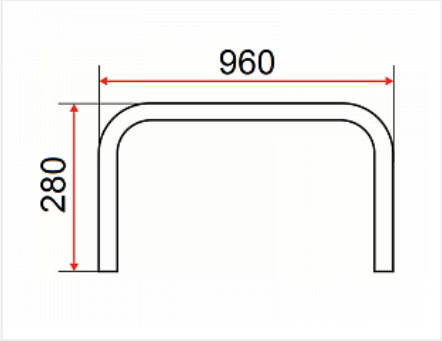
Дополнительные изображения: