Бутылочница выкатная на 2 полки 450x150x530мм, модуль 200мм, с левым боковым креплением, направл. с доводчиком (отдельно), Hettich 9208567, хром

Модификации:	**Бутылочница Юмаком для нижней Квадро без напр**
Параметры модификаций:	**Направляющие, Тип монтажа, Ширина фасада, мм**
Ширина фасада, мм:	**200**
Производитель:	**Россия**
Направляющие:	**Hettich**
Тип направляющих:	**Скрытого монтажа**
Тип:	**Бутылочницы**
Плавное закрывание:	**опционально**
Цвет:	**хром**
Тип монтажа:	**левое боковое крепление**
Крепление фасада:	**да**
Тип открывания/закрывания:	**Опционально**
Высота фасада, мм:	**720**
Количество в упаковке:	**1 шт**

Код:
110489

Склад

Ваша цена: Розница

4 544.59 руб./шт

Дополнительные изображения:

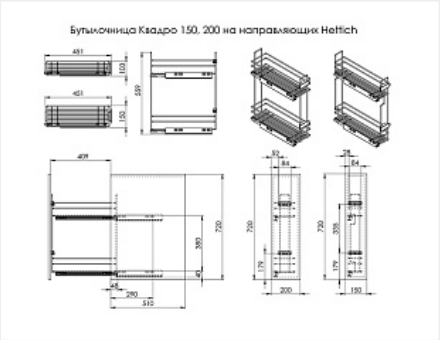

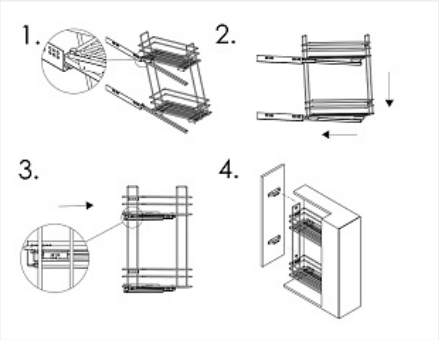

Для сборки вам обязательно понадобится:

Система ящиков InnoTech Atira, AvanTech YOU и ArciTech Hettich

направляющие hettich 9208567 выписываются отдельно

Описание

Обязательные комплектующие

Код		Название	Цена за единицу
190383		Скрытая направляющая Quadro V6 30/420 Silent System SFD, полное выдвижение, для ящика InnoTech, EB 12,5, левая Art. 9208567, глубина 450мм, Hettich	1 176.61 руб.
114919		Скрытая направляющая Quadro V6 30/420 Push to open, полное выдвижение, для InnoTech, EB 12,5, левая Art. 9116789, глубина 450мм, Hettich	1 900.59 руб.

Сопутствующие товары

Код		Название	Цена за единицу
194965		Разделитель для бутылочницы Квадро 200 мм, хром	205.39 руб.