Комплект ящика InnoTech Atira 176x420 белый с релингом, полн. выдв. Silent System, Art. 9230059, глубина 450мм, Hettich

Модификации:	**Комплект ящика Atira**
Параметры модификаций:	**Номинальная длина, мм, Цвет, Тип направляющих, Высота, мм**
Серия направляющих:	**Quadro V6**
Art.Hettich 2020:	**9230059**
Производитель:	**Hettich, Hettich**
Серия:	**InnoTech Atira**
Тип направляющих:	**С доводчиком**
Модель ящика:	**стандартный с рейлингом**
Тип:	**Комплект ящика (в коробке)**
Номинальная длина, мм:	**420**
Тип выдвижения:	**полное**
Плавное закрывание:	**да**
Цвет:	**белый**
Min глубина модуля, мм:	**435**
Высота, мм:	**176**
Длина, мм:	**420**
Количество в упаковке:	**1 комп.**

Код: 120509 Артикул: 9230059

Акция

Ваша цена: Розница

6 260.79 руб./комп.

Дополнительные изображения:

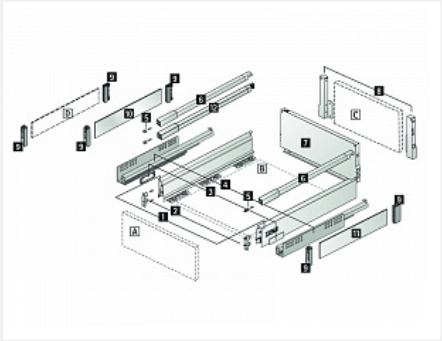

SET534

Описание