Соединитель задней стенки для ящика InnoTech Atira, высота 144 мм, белый, правый, Art.9194636, Hettich

Art.Hettich 2020:	**9194636**
Производитель:	**Hettich, Hettich**
Серия:	**InnoTech Atira**
Тип:	**Комплектующие для ящика**
Цвет:	**белый**
Высота, мм:	**144**
Количество в упаковке:	**40 шт**

Код: 120640 Артикул: 9194636

Склад

Ваша цена: Розница

403.71 руб./шт

Дополнительные изображения:

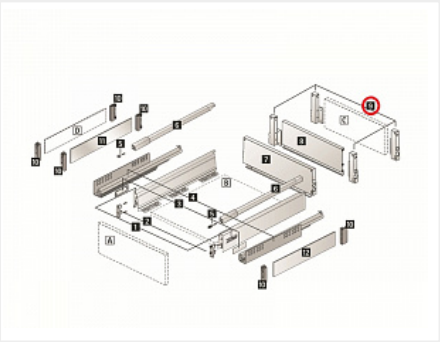

Для сборки вам обязательно понадобится:

Система ящиков InnoTech Atira, AvanTech YOU и ArciTech Hettich

Описание