Мойка Omoikiri Saroma 51-1-IN 510x180мм, выпуск 3 1/2, нержавеющая сталь, в комплекте

Комплектация:	**сифон, крепёж, гарантийный талон**
Производитель:	**Omoikiri**
Материал:	**нержавеющая сталь**
Цвет:	**нержавейка**
Тип монтажа:	**врезной**
Толщина, мм:	**0.8**
Ширина модуля, мм:	**500**
Глубина, мм:	**180**
Количество чаш:	**1**
Покрытие:	**матовое**
Количество в упаковке:	**1 шт**

Код: 192254 Артикул: 4993007

Под заказ

Ваша цена: Розница

11 388.00 руб./шт

Дополнительные изображения:

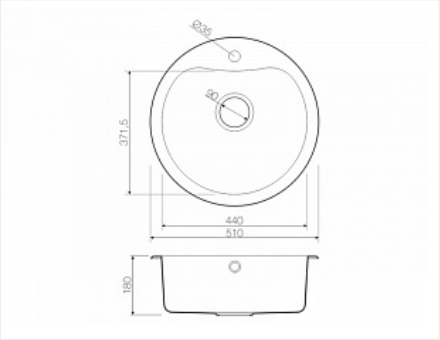

Цвет, может отличаться от заявленного на сайте

Описание

Метод производства: цельнотянутая

Материал: нержавеющая сталь

Цвет: нержавеющая сталь

Размер, мм: 510*510

Размер чаши, мм: 440*371,5

Масса, кг: 3,35

Глубина чаши, мм: 180

Толщина материала, мм: 0.8

Комплектация: уплотнительная подкладка, крепление, донный клапан

Упаковка: уголки из пенопласта, пластиковый пакет, картонный рукав

Размер монтажной тумбы, см: 50

- Японская высококачественная хромоникелевая нержавеющая сталь с покрытием PVD.
- Матовая полировка, устойчивая к появлению царапин.
- Упаковка обеспечивает максимально безопасную транспортировку.
- Мойка упакована в пластиковый пакет, пенопластовые уголки, картонную коробку.
- Корпус мойки обработан специальным противошумным составом и дополнительными резиновыми накладками с 5-ти сторон чаши.
- Вырез под мойку по шаблону на упаковке.