Мойка Omoikiri Tadzava 49-AB 490x440x200мм, выпуск 3 1/2, нержавеющая сталь/латунь, в комплекте

Комплектация:	**сифон, крепёж, гарантийный талон**
Производитель:	**Omoikiri**
Материал:	**нержавеющая сталь**
Цвет:	**нержавейка**
Тип монтажа:	**под столешницу**
Толщина, мм:	**0.9**
Ширина модуля, мм:	**600**
Глубина, мм:	**200**
Количество чаш:	**1**
Покрытие:	**матовое**
Количество в упаковке:	**1 шт**

Код: 192282 Артикул: 4993075

Под заказ

Ваша цена: Розница

28 788.00 руб./шт

Дополнительные изображения:

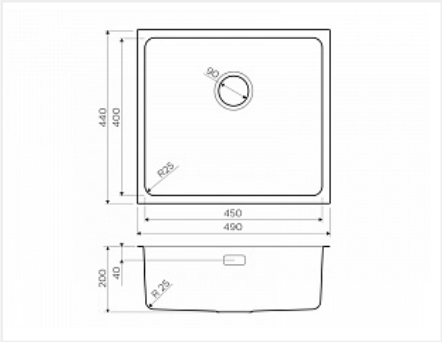

Цвет, может отличаться от заявленного на сайте

Описание

Метод производства: цельнотянутая

Материал: нержавеющая сталь

Цвет: латунь

Размер, мм: 400*490

Размер чаши, мм: 400*450

Масса, кг: 4.12

Глубина чаши, мм: 200

Толщина материала, мм: 0.9

Комплектация: крепление, донный клапан, сифон

Упаковка: картонная коробка, пенопласт, пластиковый пакет

Размер монтажной тумбы, см: 60

- Японская высококачественная хромоникелевая нержавеющая сталь с покрытием PVD.
- Матовая полировка, устойчивая к появлению царапин.
- Упаковка обеспечивает максимально безопасную транспортировку.
- Мойка упакована в пластиковый пакет, пенопластовые уголки, картонную коробку.
- Корпус мойки обработан специальным противошумным составом и дополнительными резиновыми накладками с 5-ти сторон чаши.
- Размер выреза под мойку: 450x400 мм, угловой радиус 25 мм.