Опора для кухонной столешницы П-образная, 30х60, 820х595+5мм, усиленная, алюминий матовый (RAL9006)

Модификации:	**Опоры Фурнита**
Параметры модификаций:	**Модель, Цвет, Min высота, мм, Регулировка высоты, мм**
Регулировка высоты, мм:	**5**
Тип:	**Для барных стоек, Для столов**
Модель:	**П-образная**
Цвет:	**алюминий матовый**
Min высота, мм:	**820**
Max высота, мм:	**825**
Количество в упаковке:	**2 шт**

Код:
123983

Распродажа

Ваша цена: Розница

2 490.00 руб./шт

Дополнительные изображения:

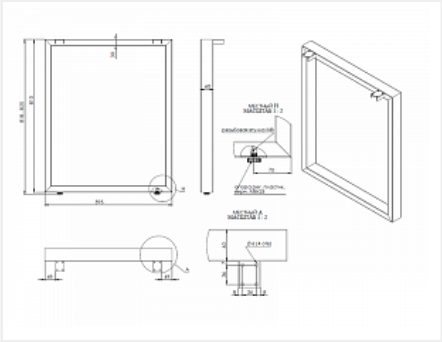

Стоимость указана за 1 штуку

Описание

Данная опора так же подходит и для столов.

По ГОСТу стандартной высотой кухонного стола, предназначенного для обеденной зоны, считается 0,75 м. Стандарт ориентирован на средний рост – 1,65 м. Этот показатель постоянно увеличивается. Поэтому производители приближают высоту кухонного стола к стандартам нынешнего поколения.