Комплект из 2-х LED светильников Fraxis-19 кругл. серебро/тепл.свет/блок/ИК-выкл/сет.шнур

Применение:	**Внутреннее освещение**
Производитель:	**GLS**
Серия:	**Fraxis**
Тип света:	**Светодиодный (LED)**
Тип:	**Точечный светильник**
Количество светильников:	**2**
Цвет:	**серебряный**
Тип монтажа:	**накладной**
Напряжение питания, V / В (Вольт):	**220**
Оттенок (цветовая температура):	**теплый 3000K**
Включение:	**Датчик на препятствие/фасад, Датчик на взмах**
Форма:	**круглая**
Класс защиты IP:	**IP20**
Количество в упаковке:	**1 комп.**

Код: 124497 Артикул: 19.143.35.577

Под заказ

Ваша цена: Розница

4 229.18 руб./комп.

Дополнительные изображения:

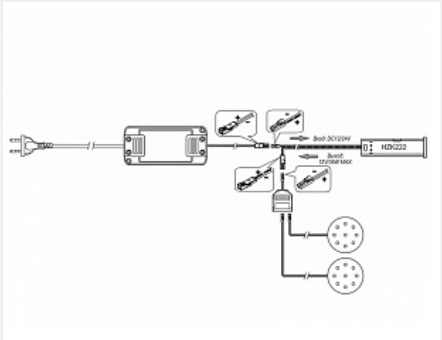

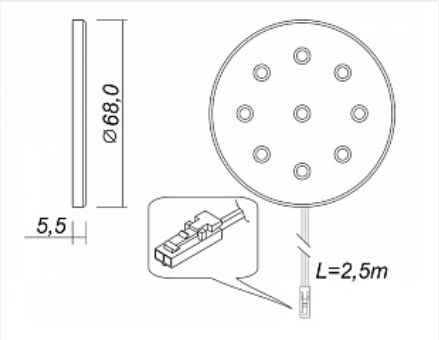

Описание

Комплект для внутренней подсветки верхних шкафовна базе накладного ультратонкого (5,5мм) LED светильника Fraxis-19 с проводом 2,5м и установленным LED коннектором который позволяет легко и надежно выполнить подключение светильника к остальным элементам.
ИК выключатель срабатывает при открывании дверцы шкафчика и отключает свет при ее закрывании.
Источник питания, имеет пластиковый корпус, компактные размеры и встроенные защиты от короткого замыкания, перегрузки и перегрева.
- Полная коммутация осуществляется с помощью LED коннекторов
- Сетевой шнур с вилкой 5м.
- Монтируется светильник на 3М скотч входящий в комплект

- Мощность одного светильника 2Вт
- 9 диодов дают световой поток одного светильника 150Лм
- Цветовая температура 3000К