Профиль ходовой SLIDELINE M для вкладных дверей, двухполозный, накладной L2500 (к-т 2 профиля + 2 адаптера), алюминий Art. 9227245 Hettich

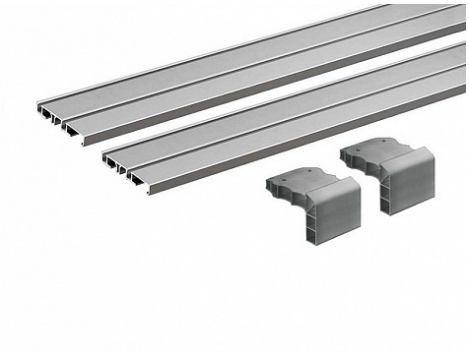

Art.Hettich 2020:	**9227245**
Серия:	**SLIDELINE M**
Количество в упаковке:	**1 комп.**

Код: 122237 Артикул: 9227245

Под заказ

Ваша цена: Розница

10 706.16 руб./комп.

Дополнительные изображения:

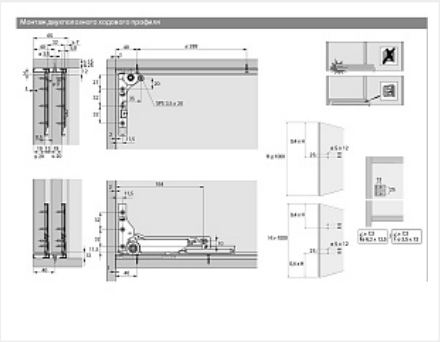

Описание

Накладной ходовой/направляющий двухполозный профиль SLIDELINE M для шкафов с вкладными дверьми шириной 300-1800 мм и весом до 30 кг.
Монтируется на шурупы или двухсторонний скотч.
В комплект входят монтажные адаптеры для разметки отверстий и точного позиционирования профиля.

Аналоги

Код		Название	Цена за единицу
122238		Профиль ходовой SLIDELINE M для вкладных дверей, однополозный врезной L2500 (к-т 4 шт), алюминий Art. 9227246 Hettich	6 423.74 руб.