Навес SCARPI-4 правый, для подвесных полок регулируемый, сталь, крепление еврошурупом, нагрузка 65 кг, 290.27.940 HAFELE

Модификации:	**Навес Strong**
Параметры модификаций:	**Крепление, Производитель**
Производитель:	**Hafele**
Максимальная нагрузка, кг:	**65**
Тип:	**Навес**
Крепление:	**справа**
Тип монтажа:	**накладной**
Назначение:	**для верхних модулей**
Количество в упаковке:	**200 шт**

Код: 122328 Артикул: 290.27.940

Склад

Ваша цена: Розница

143.20 руб./шт

Дополнительные изображения:

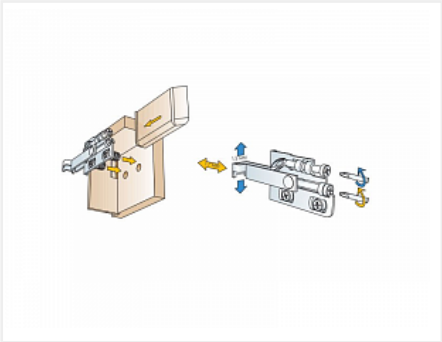

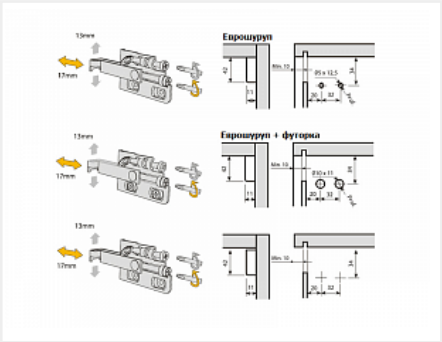

Для сборки вам обязательно понадобится:

Навесы

Описание

Навес SCARPI-4
Регулировка по высоте: 13 мм
Регулировка по глубине: 17 мм
Материал: сталь
Способ фиксации: еврошуруп
Рекомендуется использовать декоративные накладки.
!ВНИМАНИЕ! При регулировке навеса не использовать шуруповерт!

Обязательные комплектующие

Код		Название	Цена за единицу
122326		Планка крепежная оцинкованная Strong, 110мм	35.00 руб.
101407		Планка крепежная для навеса (код 101136), оцинкованная	15.13 руб.

Сопутствующие товары

Код		Название	Цена за единицу
122338		Накладка декоративная для навеса SCARPI-4, сталь никелированная, правая, 290.27.973 HAFELE	53.58 руб.
122330		Накладка декоративная для навеса SCARPI-4, белая RAL 9001, правая, 290.27.971 HAFELE	19.06 руб.

Аналоги

Код		Название	Цена за единицу
101136		Мебельный навес, регулируемый, комплект 2 шт., без планки (код 101407)	166.00 руб.
122317		Навес Strong правый, для подвесных полок регулируемый, сталь, крепление еврошурупом, нагрузка 75 кг	79.00 руб.