Навес SCARPI-4 левый, для подвесных полок регулируемый, сталь, крепление еврошурупом, нагрузка 65 кг, 290.27.941 HAFELE

Модификации:	**Навес Strong**
Параметры модификаций:	**Производитель, Крепление**
Производитель:	**Hafele**
Максимальная нагрузка, кг:	**65**
Тип:	**Навес**
Крепление:	**слева**
Тип монтажа:	**накладной**
Назначение:	**для верхних модулей**
Количество в упаковке:	**200 шт**

Код: 122327 Артикул: 290.27.941

Склад

Ваша цена: Розница

143.20 руб./шт

Дополнительные изображения:

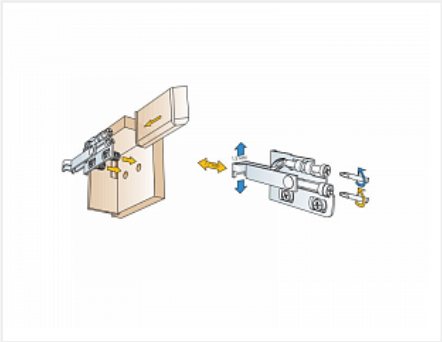

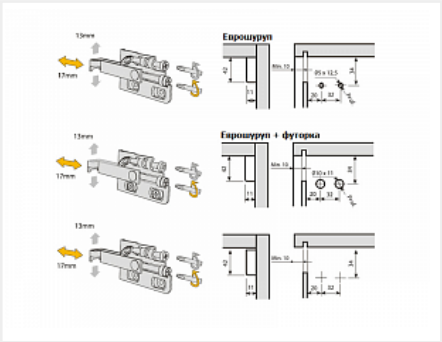

Для сборки вам обязательно понадобится:

Навесы

Описание

Навес SCARPI-4
Регулировка по высоте: 13 мм
Регулировка по глубине: 17 мм
Материал: сталь
Способ фиксации: еврошуруп
Рекомендуется использовать декоративные накладки.
!ВНИМАНИЕ! При регулировке навеса не использовать шуруповерт!

Обязательные комплектующие

Код		Название	Цена за единицу
122326		Планка крепежная оцинкованная Strong, 110мм	35.00 руб.
101407		Планка крепежная для навеса (код 101136), оцинкованная	15.13 руб.

Сопутствующие товары

Код		Название	Цена за единицу
122337		Накладка декоративная для навеса SCARPI-4, сталь никелированная, левая, 290.27.974 HAFELE	53.58 руб.
122329		Накладка декоративная для навеса SCARPI-4, белая RAL 9001, левая, 290.27.972 HAFELE	19.06 руб.

Аналоги

Код		Название	Цена за единицу
101136		Мебельный навес, регулируемый, комплект 2 шт., без планки (код 101407)	166.00 руб.
122316		Навес Strong левый, для подвесных полок регулируемый, сталь, крепление еврошурупом, нагрузка 75 кг	79.00 руб.