Мебельная ножка-ролик, пластик, чёрная 50 мм, нагрузка 30 кг. 661.43.302 HAFELE

Материал колеса:	**пластик**
Производитель:	**Hafele**
Диаметр колеса, мм:	**30**
Стопор:	**без стопора**
Крепление:	**врезная**
Цвет:	**черный / белый**
Нагрузка статическая, кг:	**30**
Нагрузка динамическая, кг:	**30**
Назначение:	**для мобильной мебели**
Количество в упаковке:	**1 шт**

Код: 122348 Артикул: 661.43.302

Под заказ

Ваша цена: Розница

2 001.48 руб./шт

Дополнительные изображения:

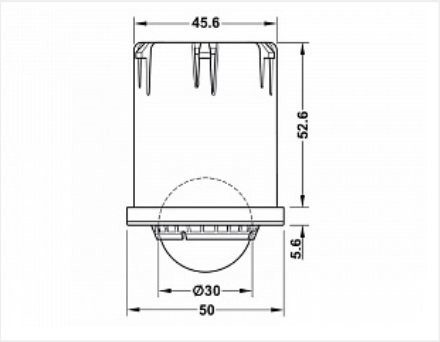

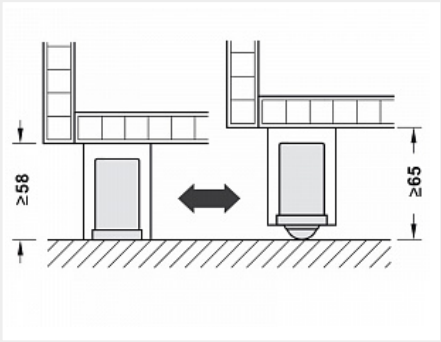

Описание

Мебельная ножка-ролик 661.43.302 HAFELE

Использование: Для мебели в жилых и офисных помещениях, которую необходимо периодически передвигать.
Мебельная ножка превращается в мебельный ролик, при небольшом поднятии мебели, а при повторном поднятии мебельный ролик убирается внутрь опоры.

Материал Пластик
Диаметр: 50 мм
Нагрузка на ролик: 30 кг
Для отверстия диаметром: 46 мм
Цвет корпуса: черный
Цвет ролика: белый
Для активации и де активации поднимите на 7 мм
Установка методом запрессовки в деревянные или металлические ножки

Видео использования