Бутылочница 200 мм на направляющих с доводчиком FLORA, KR05/1/3/200/L, хром, левая, (A)Boyard

Модификации:	**Бутылочница FLORA**
Параметры модификаций:	**Ширина фасада, мм, Цвет, Тип монтажа, Тип открывания/закрывания**
Сторона:	**левая**
Ширина фасада, мм:	**200**
Производитель:	**Boyard**
Тип направляющих:	**Скрытого монтажа**
Тип:	**Бутылочницы**
Плавное закрывание:	**да**
Цвет:	**хром**
Тип монтажа:	**левое боковое крепление**
Крепление фасада:	**да**
Тип открывания/закрывания:	**С доводчиком**
Количество в упаковке:	**1 комп.**

Код: 193196 Артикул: KR05/1/3/200/L

Под заказ

Ваша цена: Розница

13 137.18 руб./комп.

Дополнительные изображения:

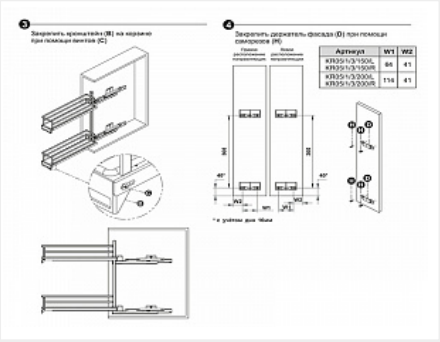

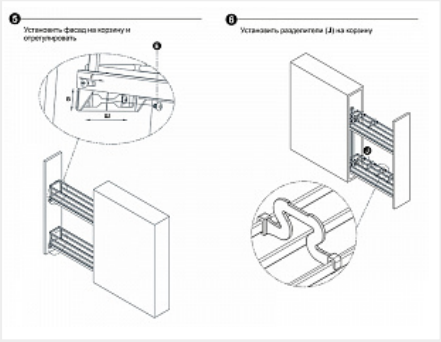

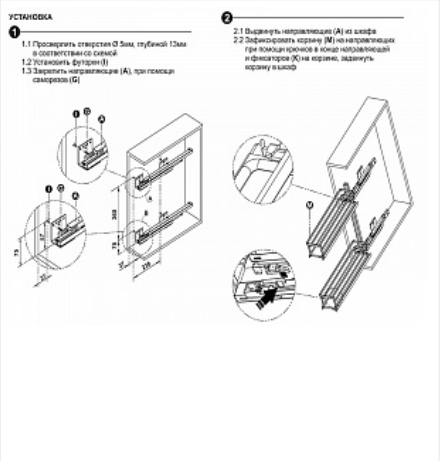

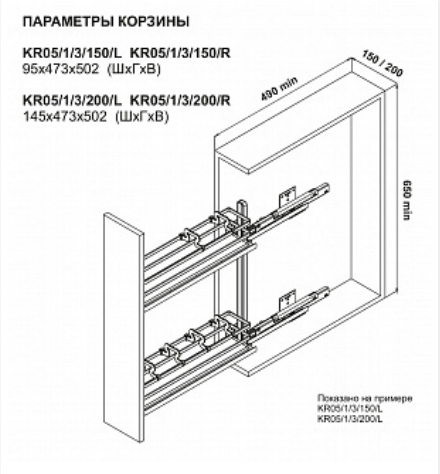

Описание

Стильный внешний вид, плоская форма боковых прутков корзин.
Сплошное дно с антискользящим покрытием и дополнительные съемные делители FLORA гарантируют максимальную устойчивость хранимой утвари на обоих этажах. Кроме того, дно можно легко снять для чистки и мытья.
Направляющие нового поколения с синхронизацией и доводчиком длиной 450 мм обеспечивают легкое, равномерное и бесшумное движение бутылочницы. Система обеспечивает удобную трехмерную регулировку положения фасада.

Ширина: 145 мм
Глубина: 473 мм
Высота: 502 мм
Инструкция по установке