Ящик полного выдвижения СТАРТ 400мм с доводчиком, серый, Boyard

Производитель:	**Boyard**
Серия:	**СТАРТ**
Модель ящика:	**стандартный**
Плавное закрывание:	**да**
Тип выдвижения:	**полное**
Тип:	**Комплект ящика (россыпью)**
Длина, мм:	**400**
Цвет:	**серый**
Максимальная нагрузка, кг:	**40**
Тип направляющих:	**С доводчиком**
Параметры модификаций:	**Цвет, Длина, мм, Тип ящика**
Тип боковин:	**Традиционные**

Код:
SET1617

Распродажа

Ваша цена: Розница

2 077.70 руб./шт

Дополнительные изображения:

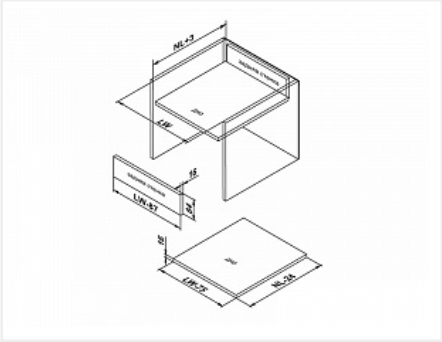

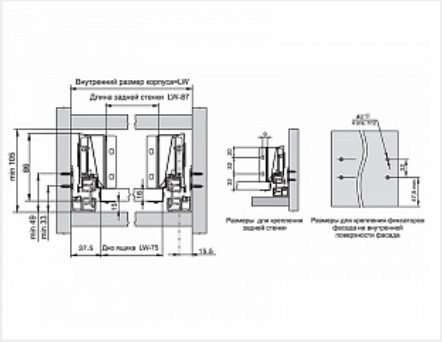

Состав комплекта

Код	Название	Цена за единицу	Количество
193244	Комплект стандартных держателей задней стенки для ящика СТАРТ, серый, SBH45/GR, Boyard	74.87 руб.	1 шт

193229		Комплект боковин для ящика СТАРТ с крепежом 400мм, серый, SBDW08/GR/400, Boyard	1 076.98 руб.	1 шт
193223		Комплект направляющих для СТАРТ 400мм, полного выдвижения с доводчиком, DB8181Zn/400, Boyard	925.85 руб.	1 шт