Ком-кт фурн. TopLine L для 2 дв. 18-30мм (max 50кг.), передняя слева Art. 9242711, Hettich

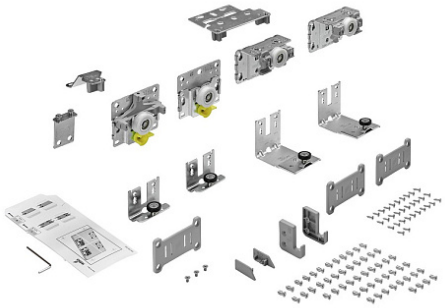

Открывание:	**За ручку, За фасад**
Вес двери, кг:	**до 50, до 20**
Количество дверей:	**2**
Art.Hettich 2020:	**9242711**
Серия:	**TopLine L**
Наложение:	**накладная**
Протестировано на количество циклов откр/закр:	**40000**
Толщина двери, мм:	**18-30**
Количество в упаковке:	**1 комп.**

Код: 125836 Артикул: 9242711

Склад

Ваша цена: Розница

9 817.96 руб./комп.

Дополнительные изображения:

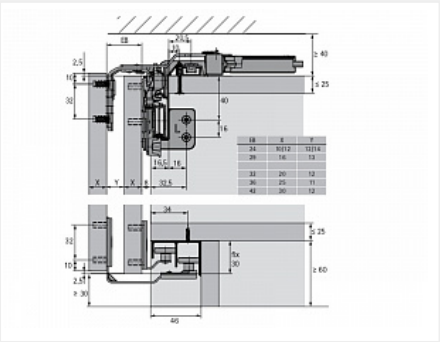

Для сборки вам обязательно понадобится:

Системы раздвижных дверей Hettich

Описание

Инструкция по монтажу системы и демпферов на закрывание

Обязательные комплектующие

Код	Название	Цена за единицу

125844		Комплект демпферов Silent System на закрывание для TopLine L 2 двери до 50кг Art. 9242238, Hettich	6 063.16 руб.
125845		Комплект демпферов Silent System на закрывание для TopLine L 2 двери до 20кг Art. 9277096, Hettich	6 063.16 руб.
125853		Комплект профилей TopLine L STB11 /L2300 Art. 9277164, Hettich	9 673.96 руб.
125854		Комплект профилей TopLine L STB11 /L4000 Art. 9277167, Hettich	16 304.34 руб.

Сопутствующие товары

Код		Название	Цена за единицу
114933		Ручка-профиль для TopLine L, толщина двери 18-19 мм, длина 2500 мм, серебристая сталь Art. 9209756, Hettich	2 233.61 руб.
125858		Комплект пластин соединительных больших с винтами для сборных дверей (2 шт. 16 винтов), Art. 9277156, Hettich	518.27 руб.
125857		Комплект пластин соединительных для сборных дверей малых с винтами (2 шт, 8 винтов), Art. 9277155, Hettich	285.94 руб.
125855		Декоративный профиль TopLine L для передней двери L1500, пластик серый Art. 9277440, Hettich	672.97 руб.
125848		Комплект демпферов Silent System на открывание для TopLine L 2 двери до 50кг Art. 9242227, Hettich	3 423.82 руб.
125863		Декоративный гибкий профиль L4000, H16 под приклеивание, белый Art. 9209273, Hettich	2 756.75 руб.
125862		Декоративный гибкий профиль L4000, H16 под приклеивание, черный Art. 9209271, Hettich	2 756.75 руб.
117014		Соединительная пластина для сборных дверей Art. 9110132, Hettich	68.84 руб.