Алюминиевый профиль для торц. подсветки стекла 5 мм, L=2м, 1318

Применение:	**Верхние модули кухни**
Производитель:	**GLS**
Тип света:	**Светодиодный (LED)**
Тип:	**Для стекла**
Тип монтажа:	**накладной**
Количество в упаковке:	**1 шт**

Код: 124791 Артикул: G16922

Под заказ

Ваша цена: Розница

2 727.56 руб./шт

Дополнительные изображения:

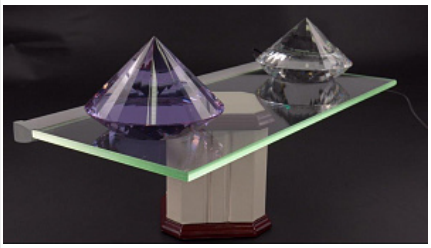

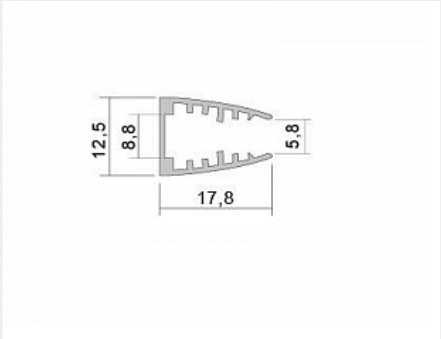

Для сборки вам обязательно понадобится:

Светодиодная лента и аксессуары

Описание

Профиль прекрасно подойдет для решения вопроса торцевой подсветки стеклянных полок, в том числе
, в кухонной мебели, мебели для гостиных, детских комнат, спален и витрин в магазинах
Заглушки аккуратно закрывают торцы профиля и стекла, что позволяет использовать данную модель профиля не только в качестве встроенного в мебель элемента,
но и как подсветку для отдельно установленных, не встроенных в мебель стеклянных полок
Заглушки поставляются отдельно

Обязательные комплектующие

Код	Название	Цена за единицу

124792		Торцевая заглушка закрытая для алюминиевого. профиля 1318 , серая	70.63 руб.