Комплект направляющих Actro YOU для AvanTech YOU и деревянных ящиков, NL600,EB21,70кг, полн. выдв.,Silent System Art. 9318218, Hettich

Модификации:	**Комплект скрытых направляющих YOU**
Параметры модификаций:	**Номинальная длина, мм, Длина, мм, Максимальная нагрузка, кг, Тип направляющих, Серия направляющих**
Серия направляющих:	**Actro YOU**
Производитель:	**Hettich**
Серия:	**AvanTech YOU**
Максимальная нагрузка, кг:	**70**
Тип направляющих:	**С доводчиком**
Тип:	**Комплект направляющих**
Номинальная длина, мм:	**600**
Тип выдвижения:	**полное**
Плавное закрывание:	**да**
Длина, мм:	**600**
Количество в упаковке:	**1 комп.**

Код: 194574 Артикул: 9318218

Под заказ

Ваша цена: Розница

4 790.67 руб./комп.

Дополнительные изображения:

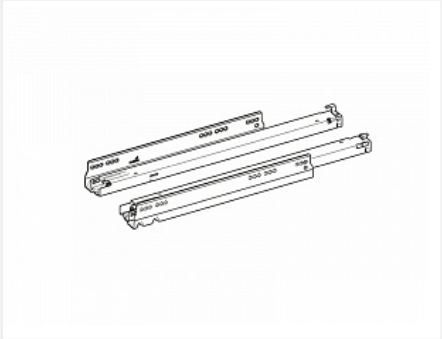

2 адаптера для монтажа штанги-синхронизатора входят в состав комплекта механизма Push+Silent

Описание

Сопутствующие товары

Код	Название	Цена за единицу

142039		Штанга для синхронизации направляющих Push to open Synchro, для Quadro V6 / Actro полного выдвижения, длина 2000мм, алюминий Art. 9236718 Hettich	1 000.99 руб.
194581		Комплект механизма Push+Silent для Actro YOU / 5D, нагрузка 70 кг, Art. 9257893, Hettich	3 665.11 руб.
194733		Фиксатор Actro YOU/5D для деревянных ящиков, правый, Art. 9257264, Hettich	401.37 руб.
194732		Фиксатор Actro YOU для деревянных ящиков, левый, Art. 9257263, Hettich	401.37 руб.
193986		Комплект фиксаторов Actro YOU для деревянных ящиков, Art. 9257265, Hettich	802.72 руб.