Бутылочница 150 мм в верхнюю базу на направляющих с доводчиком BELLA UP KR35/1/3/150/R, хром, правая, (A)Boyard

Количество в упаковке: **4 комп.**

Код: 194917 Артикул: KR35/1/3/150/R

Под заказ

Ваша цена: Розница

5 336.18 руб./комп.

Дополнительные изображения:

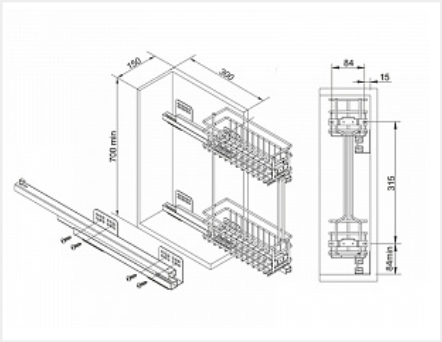

Описание

Бутылочница в верхнюю базу BELLA UP – аккуратная и практичная выдвижная корзина, предназначенная для установки в верхние модули кухонного гарнитура.

• Направляющие скрытого монтажа в комплекте
• Плавное закрывание
• Стабильный, уверенный и в то же время очень мягкий и бесшумный ход
• Допустимая нагрузка до 15 кг
Инструкция по установке