Комплект скрытых направляющих Quadro V6 30/400 Push to open с фиксаторами, Hettich

Производитель:	**Hettich**
Плавное закрывание:	**нет**
Тип выдвижения:	**полное**
Тип:	**Комплект направляющих**
Длина, мм:	**400**
Максимальная нагрузка, кг:	**30**
Тип направляющих:	**Push to open**
Модификации:	**Комплект скрытых направляющих Quadro**
Параметры модификаций:	**Тип направляющих, Длина, мм, Тип выдвижения**
Серия направляющих:	**Quadro V6**

Код:
SET2469

Склад

Ваша цена: Розница

3 518.04 руб./шт

Дополнительные изображения:

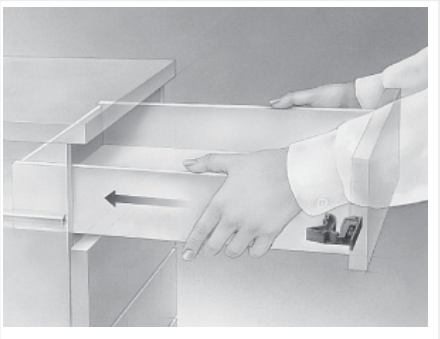

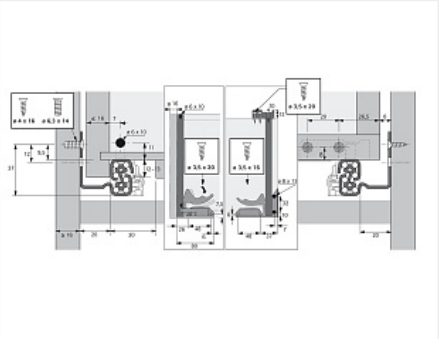

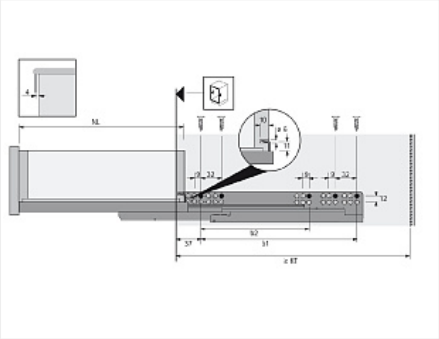

Состав комплекта

Код	Название	Цена за единицу	Количество

114762		Фиксатор с регулировкой для скрытых направляющих Quadro, левый Art. 9144830, Hettich	94.90 руб.	1 шт
115002		Скрытая направляющая Quadro V6 30/400 Push to open, полное выдвижение, для деревянных ящиков EB 20, левая Art. 9105121, Hettich	1 664.12 руб.	1 шт
115003		Скрытая направляющая Quadro V6 30/400 Push to open, полное выдвижение, для деревянных ящиков EB 20, правая Art. 9105122, Hettich	1 664.12 руб.	1 шт
114763		Фиксатор с регулировкой для скрытых направляющих Quadro, правый Art. 9144841, Hettich	94.90 руб.	1 шт