Крючок металлический LUIS K102BL.2, черный матовый, Boyard

Модификации:	**крючок LUIS**
Параметры модификаций:	**Цвет**
Тип крючка:	**Крючок однорожковый**
Производитель:	**Boyard**
Цвет:	**черный**
Количество в упаковке:	**20 шт**

Код: 195822 Артикул: K102BL.2

Склад

Ваша цена: Розница

183.81 руб./шт

Дополнительные изображения:

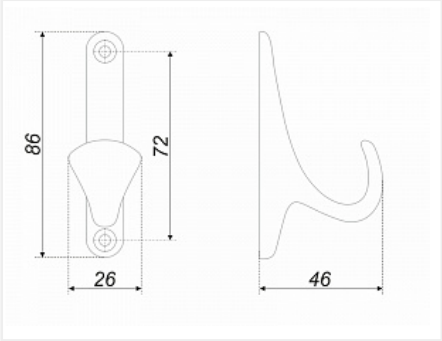

Описание

Однорожковый мебельный крючок LUIS K102 обладает продуманной, универсальной формой, которая позволяет вписываться в различные дизайнерские интерьеры от традиционных, до креативных скандинавских и модерновых. Крючок эргономичен, его загнутая форма позволяет надёжно удерживать предметы одежды. Дополнительную эстетику внешнего вида крючка и вашей мебели создают силиконовые заглушки на саморезы, которые входят в комплект.