Крючок металлический HENRY K217BAZ.9, старинный цинк, Boyard

Модификации:	**крючок HENRY**
Параметры модификаций:	**Цвет**
Тип крючка:	**Крючок двухрожковый**
Производитель:	**Boyard**
Цвет:	**цинк**
Количество в упаковке:	**12 шт**

Код: 195832 Артикул: K217BAZ.9

Акция

Ваша цена: Розница

780.31 руб./шт

Дополнительные изображения:

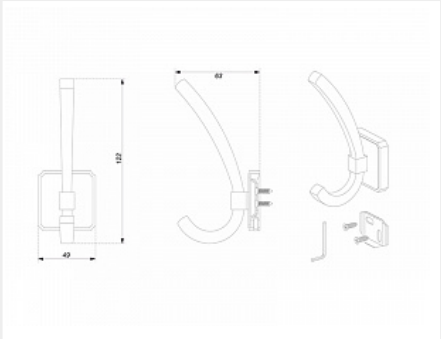

Описание

HENRY K217 — двухрожковый крючок скрытого монтажа с декоративными гранями. Модель крепится на вертикальную поверхность — фасад мебели или стену с помощью специальной планки, расположенной под корпусом крючка. В комплект входит всё для установки: крепёжная планка, фиксирующий винт, шестигранный ключ, саморезы 4x18 — две штуки. Крючок HENRY в разных цветовых исполнениях, как хамелеон, подстраивается под противоположные интерьерные стили: спокойный модерн, индустриальный лофт, лёгкая неоклассика. Благодаря универсальной форме модель подойдет к широкому многообразию ручек ассортимента BOYARD.