Крючок металлический SENATOR K212BL.2, черный матовый, Boyard

Модификации:	**крючок SENATOR**
Параметры модификаций:	**Цвет**
Тип крючка:	**Крючок двухрожковый**
Производитель:	**Boyard**
Цвет:	**черный**
Количество в упаковке:	**25 шт**

Код:	Артикул:
195817	K212BL.2

Склад

Ваша цена: Розница

363.40 руб./шт

Дополнительные изображения:

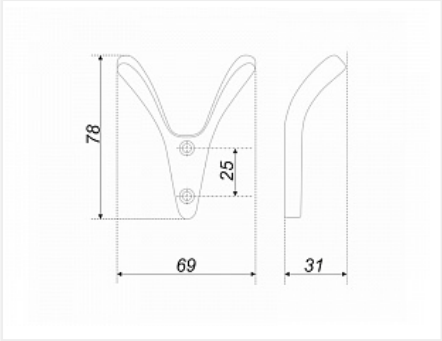

Описание

Крючок SENATOR в форме «V» является ярким представителем минимализма, в котором на первый план выходят лаконичность и функциональность. В чёрном варианте модель составит пару большому многообразию ручек строгого дизайна и такого же оттенка. Благодаря продуманной, компактной форме SENATOR будет одинаково хорошо смотреться в домашних и офисных помещениях.