Крючок металлический SENATOR K212CP.2, хром, Boyard

Модификации:	**крючок SENATOR**
Параметры модификаций:	**Цвет**
Тип крючка:	**Крючок двухрожковый**
Производитель:	**Boyard**
Цвет:	**хром**
Количество в упаковке:	**25 шт**

Код: 195819 Артикул: K212CP.2

Акция

Ваша цена: Розница

347.18 руб./шт

Дополнительные изображения:

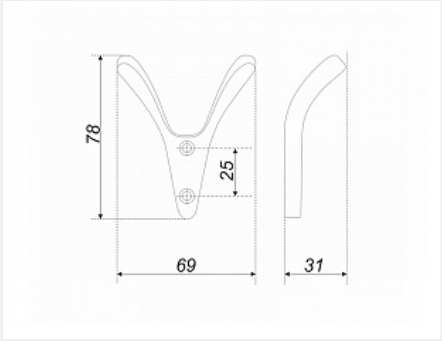

Описание

Модель SENATOR в форме «V» является ярким представителем минимализма, в котором на первый план выходит лаконичность и функциональность. В цвете Хром полированный (CP) крючок особенно подойдет для кухонной мебели и мебели ванной комнаты, ведь именно там зачастую используется «холодный» стиль — хромированная сантехника, вспомогательные детали и предметы интерьера. В более приглушенном оттенке Атласный никель (BSN) модель будет одинаково хорошо смотреться в домашних и офисных помещениях.