Мойка кухонная Granula KS-6003, 600x510x245мм, арктик , искусственный камень

Производитель:	**Granula**
Серия:	**Kitchen Space**
Материал:	**кварц**
Модель:	**6003**
Цвет:	**артик**
Тип монтажа:	**врезной**
Количество чаш:	**1**
Гарантия:	**5 лет**
Количество в упаковке:	**1 шт**

Код: 107112 Артикул: 6003,арктик

Под заказ

Ваша цена: Розница

21 830.00 руб./шт

Дополнительные изображения:

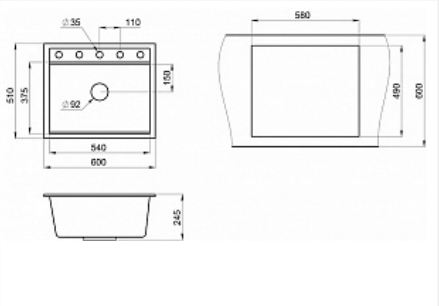

Цвет, может отличаться от заявленного на сайте

Описание

Мойка российского производителя Granula - Вместительная и функциональная чаша, удобная в использовании и простая в уходе! Изготовлена из кварцевого песка и устойчива к царапинам, абразивам, а также к механическим ударам. Форма чаши адаптирована под функциональный ролл-мат. Легко моется и не боится пятен. Устойчива к высоким температурам и идеально прилегает к столешнице. Гарантия - 5 лет! Данная модель представлена в 4-х цветах и содержит в комплекте: ролл-мат, дозатор жидкого мыла выполненный из нержавеющей стали, сифон (слив, перелив), инструкцию и гарантийных талон. Упакована в фирменный картонный короб.