Менсолодержатель скрытый регулируемый, 14x170 мм, 18 кг/шт, дюбель для полнотелых стен, Италия

Максимальная нагрузка, кг:	**18**
Цвет:	**серебристый**
Диаметр, мм:	**14**
Модификации:	**Менсолодерж скрытый тип стены**
Параметры модификаций:	**Размер, мм, Максимальная нагрузка, кг, Тип стены**
Размер, мм:	**14x170**
Толщина полки, мм:	**от 22**
Регулировка:	**да**
Тип стены:	**Полнотелая**
Длина, мм:	**170**
Количество в упаковке:	**200 шт**

Код:
102193

Склад

Ваша цена: Розница

310.16 руб./шт

Дополнительные изображения:

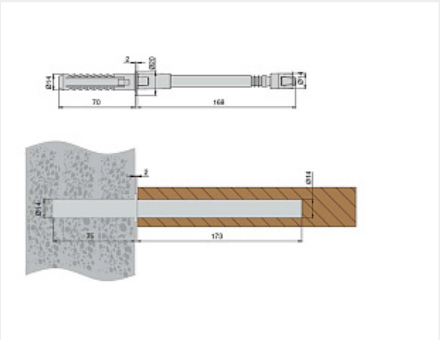

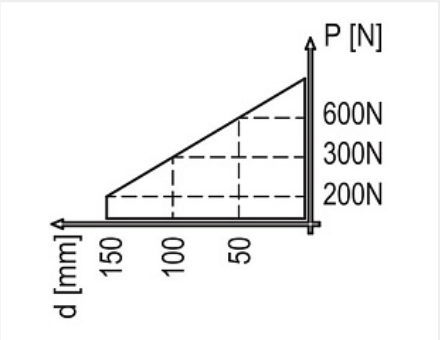

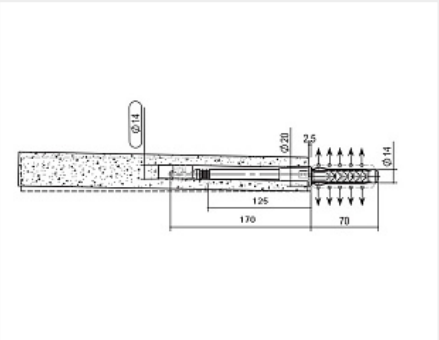

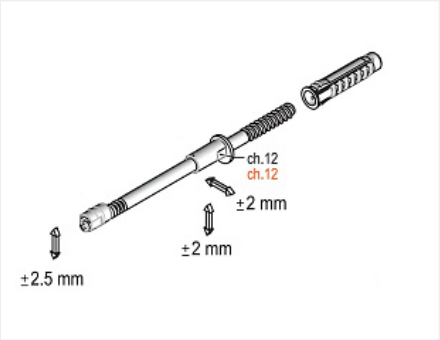

Описание

Область применения:
Скрытое крепление полок к стенам

Комплектация:
• Менсолодержатель – 1 шт.
• Шайба d.20 – 1 шт.
• Дюбель 14x70 - 1 шт.

Характеристики:
Нагрузка - 30 кг. на пару
Диаметр - 14 мм.
Длина рабочей части - 168 мм.
Толщина полки - от 21 мм.
Глубина полки - от 173 мм.
Диаметр отверстия в полке - 14 мм.
Глубина отверстия в полке – от 168 мм.
Длина дюбеля - 70 мм.
Диаметр отверстия в стене- 14 мм.
Глубина отверстия в стене – 75 мм.
Регулировка - 3D регулировка
Страна производитель - Италия

Нагрузка:
Указана при приложении силы к точке на полке, удаленной от стены на 150 мм.
Выдерживаемая нагрузка увеличивается при смещении точки приложения силы в сторону стены. (см. диаграмму нагрузки).
Значения нагрузки актуальны при условии надлежащей фиксации менсолодержателя в стене.