# Менсолодержатель скрытый регулируемый, 14x140 мм, 10 кг/шт, металл/пластик, Италия

| | |
|---|---|
| Диаметр, мм: | **14** |
| Размер, мм: | **14x140** |
| Толщина полки, мм: | **от 22** |
| Регулировка: | **да** |
| Максимальная нагрузка, кг: | **10** |
| Цвет: | **серебристый** |
| Длина, мм: | **140** |
| Количество в упаковке: | **200 шт** |

Код:
102194

**Склад**

Ваша цена: Розница

147.55 руб./шт

Дополнительные изображения:

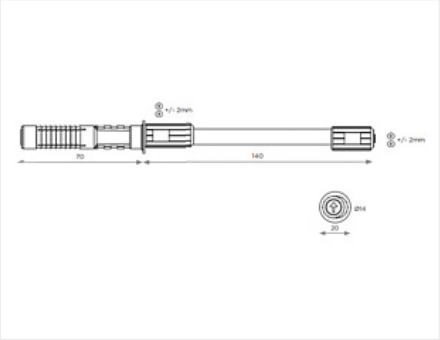

## Описание

**Область применения:**
Скрытое крепление полок к стенам

**Комплектация:**
• Менсолодержатель — 1 шт.
• Шайба d.20 — 1 шт.
• Дюбель 14x70 — 1 шт.

**Характеристики:**
Нагрузка — 20 кг. на пару
Толщина полки — от 22 мм.
Диаметр — 14 мм.
Диаметр отверстия в полке — 14 мм.
Длина рабочей части — 140 мм.
Глубина отверстия в полке — от 145 мм.
Глубина полки — от 150 мм.
Диаметр отверстия в стене — 14 мм.
Длина дюбеля — 70 мм.
Глубина отверстия в стене — 75 мм.
Страна производитель - Италия

**Нагрузка:**
Указана на один мансолодержатель при условии надлежащей фиксации мансолодержателя в стене и при равномерном распределении нагрузки.

**Регулировка:**
Осуществляется гаечным ключом 12 мм при снятой полке
по высоте — 4 мм
по ширине — 4 мм

## Аналоги

| Код | | Название | Цена за единицу |
|---|---|---|---|
| 102192 | | Мансолодержатель скрытый регулируемый, 14x145 мм, 20 кг/шт, дюбель для пустотелых стен | 313.71 руб. |
| 102193 | | Мансолодержатель скрытый регулируемый, 14x170 мм, 18 кг/шт, дюбель для полнотелых стен, Италия | 310.16 руб. |