Комплект ящика СТАРТ push to open стандартной высоты, серый, SB09GR.1/300, Boyard

Модификации:	**Комплект ящика Boyard СТАРТ стандартные боковины**
Параметры модификаций:	**Тип направляющих, Длина, мм, Цвет, Модель ящика**
Производитель:	**Boyard**
Серия:	**СТАРТ**
Максимальная нагрузка, кг:	**40**
Тип направляющих:	**Push to open**
Тип боковин:	**Традиционные**
Модель ящика:	**стандартный**
Тип:	**Комплект ящика (в коробке)**
Плавное закрывание:	**нет**
Цвет:	**серый**
Высота, мм:	**84**
Длина, мм:	**300**
Количество в упаковке:	**6 комп.**

Код: 190052 Артикул: SB09GR.1/300

Под заказ

Ваша цена: Розница

2 375.14 руб./комп.

Дополнительные изображения:

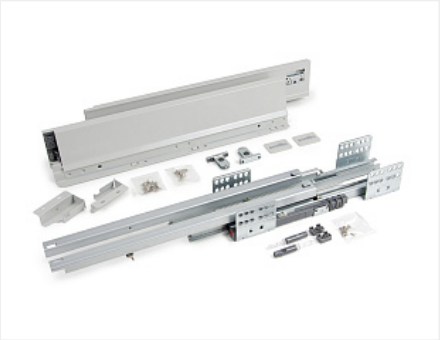

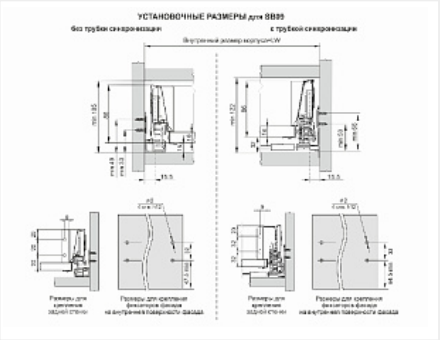

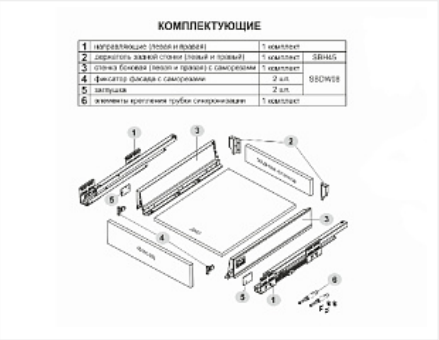

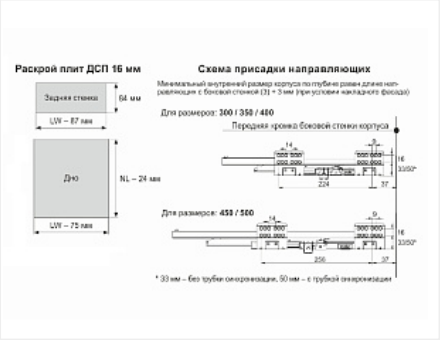

Описание

СТАРТ SB09 – комплект систем выдвижения для сборки выдвижного мебельного ящика с традиционными боковинами стандартной высоты

-Система push to open;
- Полное выдвижение, отсутствие провисания;
- Зубчато-реечный механизм синхронизации обеспечивает равномерный ход и исключает перекосы при движении;
- Качественное порошковое покрытие боковин;
- Грузоподъёмность 40 кг;
- Бесперебойная работа на протяжении 80 000 циклов открывания/закрывания.

Состав комплекта:
- направляющие (левая и правая) – 1 комплект;
- стенка боковая (левая и правая) - 1 комплект;
- держатель задней стенки (левый и правый) с саморезами – 1 комплект;
- фиксатор фасада с саморезами – 2 шт.;
- заглушка с логотипом BOYARD – 2 шт.

Варианты применения ящиков разной высоты:
- низкие ящики можно использовать для неглубоких лотков под приборы и кухонные инструменты;
- ящики средней высоты с релингом - под невысокую посуду или сковороды;
- глубокие ящики с двумя релингами под кастрюли и крупногабаритные предметы;
- внутренний ящик.

Ящики представлены в монтажных длинах от 300 до 500 мм, в двух цветах: серый и белый.

Комплект СТАРТ SB09 позволяет создавать выдвижные мебельные ящики любой желаемой высоты с помощью дополнительных рядов рейлингов.

Конструкция СТАРТ PUSH SB28 имеет регулировочный красный винт — он позволяет выровнять фасады по глубине и компенсировать погрешности производства и монтажа. Специальные риски на направляющей помогут выставить одинаковое положение регулировки на обеих направляющих (левой и правой).

Для срабатывания механизма PUSH в любой точке фасада на широких ящиках (от 600 мм) рекомендуется устанавливать поворотную синхронизирующую трубку SBS10/1500 (приобретается отдельно).

Присадка СТАРТ PUSH идентична СТАРТ SOFT-CLOSING за исключением случаев, когда устанавливается синхронизирующая трубка SBS10/1500.

Инструкция по установке СТАРТ PUSH

Сопутствующие товары

Код		Название	Цена за единицу
190045		Поворотно-синхронизирующая трубка для СТАРТ PUSH SBS10/1500, Boyard	350.83 руб.
193169		Держатель дна и задней стенки для ящика СТАРТ / B-BOX под мойку, серый SBH35/GR, Boyard	653.82 руб.
194952		Держатель-поводок внутреннего ящика СТАРТ для любых	371.47 руб.

		боковин КЛИК, серый, SBH100/GR, Boyard	
190237		Держатель задней стенки прямоугольный низкий, СТАРТ под мойку, белый, SBH28/W, Boyard	653.82 руб.
190239		Держатель задней стенки прямоугольный высокий, СТАРТ под мойку, белый, SBH29/W, Boyard	664.14 руб.
194824		Держатель передней стенки стандартного внутреннего ящика СТАРТ с прямыми боковинами, серый, SBH63/GR, Boyard	525.31 руб.
193247		Комплект круглых продольных рейлингов для ящика СТАРТ 300мм, серый, SBR08/GR/300, Boyard	177.29 руб.
193238		Комплект держателей продольного рейлинга для ящика СТАРТ, серый, SBH40/GR, Boyard	69.42 руб.
194394		Универсальная передняя стенка внутреннего ящика СТАРТ, серый SBW08/GR/1200, Boyard	1 983.03 руб.

Аналоги

Код		Название	Цена за единицу
190010		Комплект ящика с прямыми боковинами СТАРТ push to open стандартной высоты, графит, SB28GRPH.1/300, Boyard	2 375.14 руб.
190005		Комплект ящика с прямыми боковинами СТАРТ push to open стандартной высоты, серый, SB28GR.1/300, Boyard	2 375.14 руб.