Шток ввинчиваемый, зажимной DU 644 Twister, размер 30 мм, M6x7,8 мм, оцинкованный Art. 9047864, Hettich

Модификации:	**Шток для гайки**
Параметры модификаций:	**Производитель, Тип штока, Присадка до центра эксцентрика, мм**
Тип штока:	**С метрической резьбой**
Присадка до центра эксцентрика, мм:	**34**
Art.Hettich 2020:	**9047864**
Производитель:	**Hettich**
Вид крепежа:	**Стяжки эксцентриковые**
Тип:	**Шток**
Материал:	**сталь / пластик**
Шлиц:	**крест**
Диаметр резьбы, мм:	**6**
Количество в упаковке:	**2000 шт**

Код: 115545 Артикул: 9047864

Под заказ

Ваша цена: Розница

11.74 руб./шт

Дополнительные изображения:

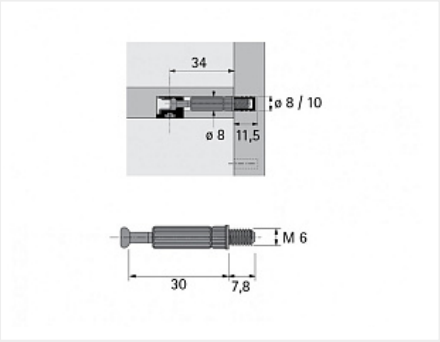

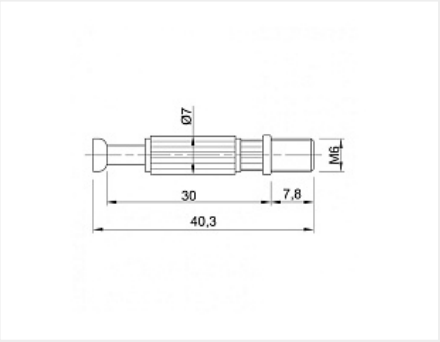

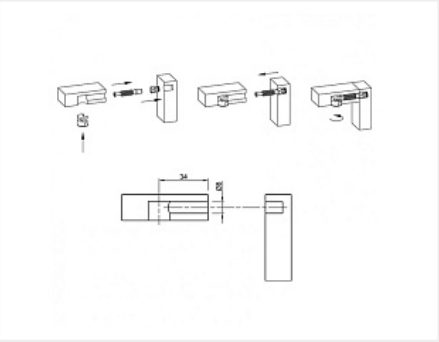

Для сборки вам обязательно понадобится:

Крепеж разный

Обязательные комплектующие

Код	Название	Цена за единицу
115546	Футорка пластиковая M6 №49, 8x11 мм, забивная, Art. 1004925,	2.69 руб.

Hettich

Аналоги

Код		Название	Цена за единицу
101363		Коническая стяжка D10, 45 мм, комплект	13.05 руб.