Петля быстрого монтажа Intermat 9935-T22/40 вкладная 95* для толстых фасадов 16-43 мм. Art. 9155243, Hettich

Материал двери:	**ДСП/МДФ/Дерево**
Ход петли:	**Two way (двухходовая)**
Эксц. рег-ка высоты на планке:	**Опционально**
Art.Hettich 2020:	**9155243**
Производитель:	**Hettich**
Серия:	**Intermat**
Наложение:	**вкладная**
Плавное закрывание:	**нет**
Тип монтажа:	**Clip-on**
Угол установки:	**90°**
Угол открывания:	**95°**
Толщина фасада:	**Для стандартных фасадов, Для толстых фасадов**
Толщина боковины:	**Для толстых боковин**
Диаметр чашки, мм:	**40**
Протестировано на количество циклов откр/закр:	**40000**
Эксц. рег-ка глубины на петле::	**да**
Присадка чашки, мм:	**52**
Глубина чашки, мм:	**13.7**
Толщина двери, мм:	**16-43**
Количество в упаковке:	**50 шт**

Код: 117013 Артикул: 9155243

Склад

Ваша цена: Розница

706.63 руб./шт

Дополнительные изображения:

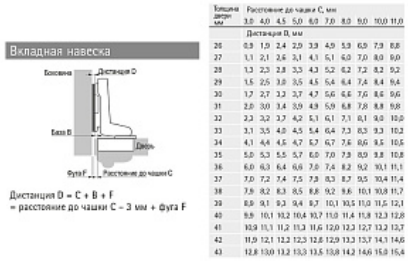

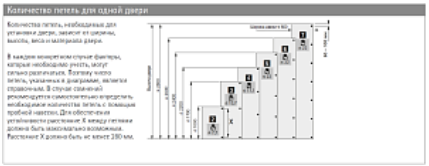

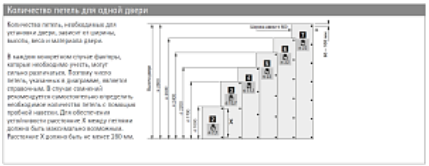

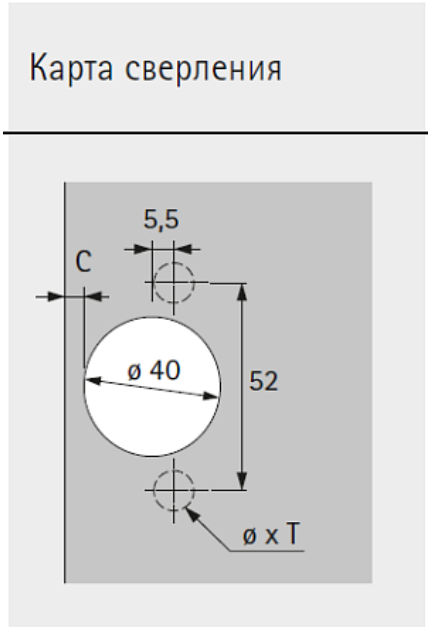

Для сборки вам обязательно понадобится:

Петли четырехш арнирные

Крепеж разный

Шурупы

Описание

Скрытая петля с функцией самозакрывания
Встроенная регулировка наложения двери+2/-2мм
Встроенная регулировка по глубине +2,5/-1,5мм
Регулировка по высоте с помощью монтажной планки
Количество циклов открывания/закрывания: 40 000
Материал консоли петли : цинковое литье под давлением, никелированная поверхность
Материал чашки петли: цинковое литье под давлением, никелированная поверхность
Для лучшего крепления чашки петли к фасаду рекомендуется использовать еврошурупы.

Обязательные комплектующие

Код		Название	Цена за единицу
115187		Монтажная планка для петли Sensys/Intermat H=1,5, без винтов Art. 9071576, Hettich	53.07 руб.
114696		Монтажная планка для Intermat/Ecomat H=1,5, без винтов Art. 1071606, Hettich	39.11 руб.
114827		Заглушка для консоли петли Intermat, стальная, с логотипом Hettich Art. 9102082	22.09 руб.

115814		Еврошуруп 6,3x14 мм, потай, Art. 1008313, Hettich	2.80 руб.
121738		Монтажная планка для петли Sensys/Intermat H=1,5 линейная с эксц. рег. без винтов Art. 9117341, Hettich	177.50 руб.
111174		Еврошуруп 6,3x13, потай	0.73 руб.
119732		Шуруп по дереву и ДСП потай PZ 4x16 пакет 100 шт.	106.29 руб.
114680		Монтажная планка для петли Sensys/Intermat H=1,5, в комплекте с 2 евровинтами Art. 9071626, Hettich	55.67 руб.
125440		Монтажная планка для петли Sensys/Intermat H=1,5 линейная с эксц. рег. с винтами Art. 9133874, Hettich	190.94 руб.
111192		Шуруп по дереву и ДСП потай PZ 4x16 (1000 шт.) оцинков.	532.66 руб.
116972		Монтажная планка для петли Sensys/Intermat H=1,5 мм, Direkt, с винтами Art. 9071586, Hettich	57.02 руб.
116977		Монтажная планка для петли Sensys/Intermat H=1,5 мм, Direkt, со штифтами и спец. винтами, эксц. рег-ка Art. 9075066, Hettich	111.28 руб.
116980		Монтажная планка для петли Sensys/Intermat H=1,5, регулировка эксцентриком, в комплекте с 2 евровинтами Art. 9071666, Hettich	107.33 руб.
111772		Еврошуруп 6,3x11, потай	0.88 руб.
111862		Еврошуруп 6,0x11,5 потай	0.68 руб.

Сопутствующие товары

Код	Название	Цена за единицу
119861	Механизм Push to open Pin для петель, накладной, длинный ход, светло-серый Art. 9089601, Hettich	759.13 руб.

114818		Шаблон BlueJig д/разметки отверстий под чашку, м.п. (в т.ч. "Top") Art. 45150, Hettich	293.06 руб.
114815		Шаблон MultiBlue д/разметки отверстий под чашку, м.п. и стяжку. пластик Art. 351/9206693, Hettich	221.53 руб.
101372		Нажимной толкатель фасадов с демпфером на конце, длинный ход 37мм, врезной, белый 22N, d10	143.94 руб.
101373		Нажимной толкатель фасадов с демпфером на конце, длинный ход 37мм, врезной, темно-серый 22N, d10	143.94 руб.