Ручка мебельная, скоба UU53, 128 мм, бежевая кожа, сатин, Gamet

Модификации:	**скоба UU53**
Параметры модификаций:	**Цвет**
Производитель:	**Gamet**
Серия:	**Лофт**
Материал:	**кожа**
Модель:	**Скоба**
Межцентровое расстояние, мм:	**128**
Цвет:	**бежевый**
Количество в упаковке:	**50 шт**

Код:
195004

Распродажа

Ваша цена: Розница

1 597.54 руб./шт

Дополнительные изображения:

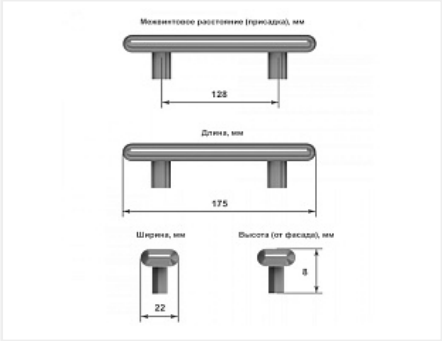

Сопутствующие товары

Код		Название	Цена за единицу
195007		Ручка мебельная, кнопка GU53, бежевая кожа, сатин, Gamet	1 319.06 руб.