# Направляющие для ящиков шариковые полного выдвижения 42х400мм, DB4501Zn/400, Boyard

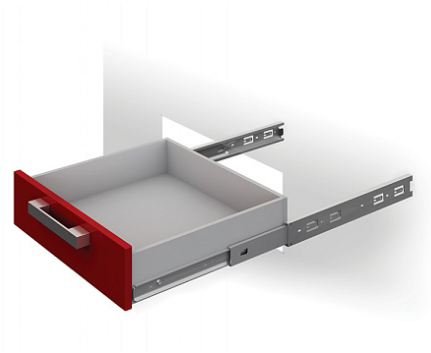

| | |
|---|---|
| Модификации: | **Шариковые 45мм Boyard** |
| Параметры модификаций: | **Длина, мм, Тип направляющих** |
| Производитель: | **Boyard** |
| Максимальная нагрузка, кг: | **20** |
| Тип направляющих: | **Без доводчика** |
| Тип выдвижения: | **полное** |
| Плавное закрывание: | **нет** |
| Цвет: | **цинк** |
| Высота, мм: | **42** |
| Длина, мм: | **400** |
| Количество в упаковке: | **15 комп.** |

Код: 193510 Артикул: DB4501Zn/400

**Склад**

Ваша цена: Розница

269.13 руб./комп.

Дополнительные изображения:

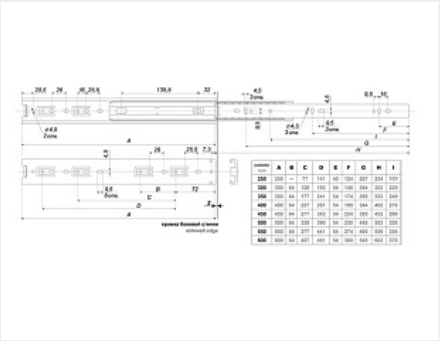

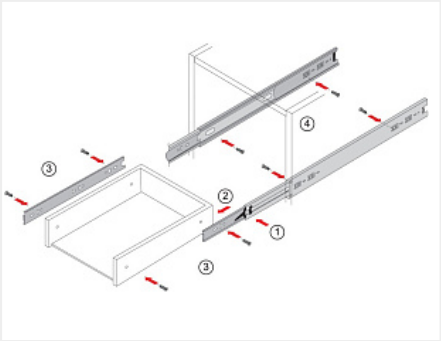

## Описание

Материал: сталь
Покрытие: гальваническое
Высота: 42мм
Длина: 300 мм
Максимальная нагрузка: до 25 кг (зависит от монтажной длины)

## Аналоги

| Код | | Название | Цена за единицу |
|---|---|---|---|
| 194419 | | Направляющие для ящиков шариковые полного выдвижения 400мм, 4502Zn/48/400, цинк | 263.07 руб. |

| | | | |
|---|---|---|---|
| 193955 | | Направляющие для ящиков шариковые полного выдвижения 45х400мм, цинк, LID | 503.21 руб. |