Монтажная планка NEO с экс. рег. и евровинтами H=0 H5030, BOYARD

Высота планки:	**0**
Эксц. рег-ка высоты на планке:	**да**
Производитель:	**Boyard**
Серия:	**NEO**
Тип монтажа:	**Clip-on**
Количество в упаковке:	**400 шт**

Код: 125475 Артикул: H5030

Склад

Ваша цена: Розница

46.44 руб./шт

Дополнительные изображения:

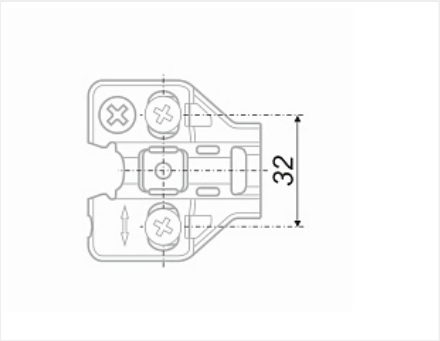

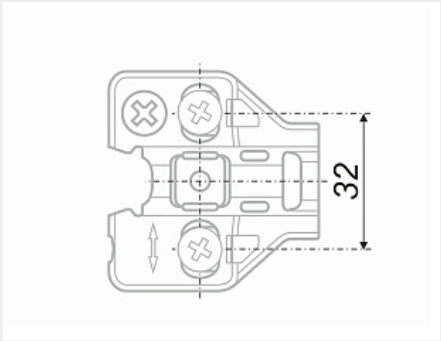

Для сборки вам обязательно понадобится:

Шурупы

Описание

Трапециевидная планка под евровинты с опцией эксцентриковой регулировки - почти идеальная планка BOYARD.
Создана специально для массового мебельного производства, чтобы оптимизировать процедуру сборки: евровинты уже вкручены в планку, что позволяет ускорить работу и сократить затраты на крепеж, встроенный в тело планки эксцентрик дает возможность оперативно осуществлять регулировку петли по вертикали.

Обязательные комплектующие

Код	Название	Цена за единицу
119732	Шуруп по дереву и ДСП потай PZ 4x16 пакет 100 шт.	106.29 руб.

111192		Шуруп по дереву и ДСП потай PZ 4x16 (1000 шт.) оцинков.	532.66 руб.