Светильник светодиодный накладной, PALIS-19-2, 16 диодов, 1.8W 12V, 120Лм 3000K алюминий, шнур 2,5м, размер 60*6.2мм

Производитель:	**GLS**
Серия:	**Palis**
Тип света:	**Светодиодный (LED)**
Тип:	**Точечный светильник**
Цвет:	**алюминий**
Тип монтажа:	**накладной**
Напряжение питания, V / В (Вольт):	**12**
Оттенок (цветовая температура):	**теплый 3000K**
Тип подключения:	**Коннектор L813/L815**
Включение:	**Приобретается дополнительно**
Диммирование:	**да (с дополнительным диммером)**
Форма:	**круглая**
Класс защиты IP:	**IP20**
Количество в упаковке:	**1 шт**

Код: 125601 Артикул: 04.002.27.312

Ваша цена: Розница

490.53 руб./шт

Дополнительные изображения:

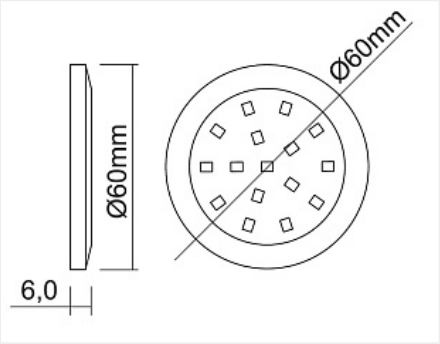

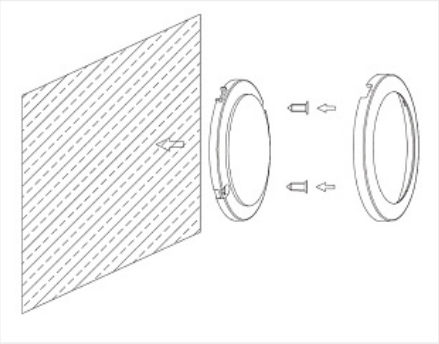

Для сборки вам обязательно понадобится:

Светильники и управление светом

Описание

Накладной светодиодный светильник.

Использование: корпусная мебель, кухонная мебель, интерьерная подсветка
Светильник имеет тонкий - 6.2мм и компактный корпус круглой формы, благодаря которому практически не занимает место внутри мебели. Легкий и удобный способ установки на двусторонний скотч или саморезы, не требует сверления отверстия.
Световой поток 120 Лм.

Обязательные комплектующие

Код		Название	Цена за единицу
121845		Датчик универсальный на препятствие/взмах руки, 12-24V 24/48W, белый	944.43 руб.
121868		Датчик бесконтактный для плиты до 40 мм 12V/50W IP20, AE-WPDRW-00, GTV	2 437.74 руб.
115659		Датчик универсальный на препятствие/взмах руки с диммером, 12-24V 24/48W, черный Art. AE-WBCUNI-10DIM, GTV	2 070.47 руб.
125958		Колодка распределительная 3 места, 12V/36W шнур 0,2 м, 33,5x28,3x10мм, тип LED L815 (мама)	209.95 руб.
124419		Блок питания LED 12V/ 15W пласт.корп. 06.122.51.015, IP20	914.26 руб.

Сопутствующие товары

Код		Название	Цена за единицу
125990		Диммер для светодиодной подсветки радиоуправляемый RF-DIM-11-6A Mini 12/24V 72/144W, пульт 11кн	851.26 руб.

Аналоги

Код		Название	Цена за единицу
100611		Светильник светодиодный накладной, PALIS-19-2, 16 диодов, 1.8W 12V, 120Лм 4000K алюминий 60*6.2мм, шнур 2,5м, с коннектором L813 (папа)	443.47 руб.