Профиль для фасадов широкий 20.3x45x3000 мм F1-19, кант 20 мм, матовое серебро

Цвет:	**серебряный**
Покрытие:	**анодирование**
Количество в упаковке:	**10 шт**

Код: 100862 Артикул: F1-19

Склад

Ваша цена: Розница

2 113.48 руб./шт

Дополнительные изображения:

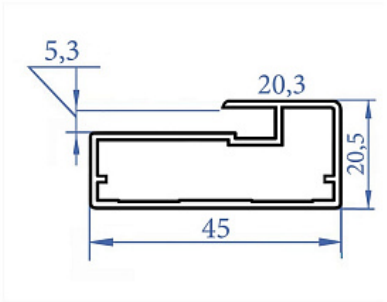

Для сборки вам обязательно понадобится:

Петли четырехш арнирные

Профиль алюминиевый для фасадов

Буферная лента и уплотнители

Описание

Не рекомендуется делать фасады больше 2500 x 600 мм.

Обязательные комплектующие

Код		Название	Цена за единицу
121872		Петля быстрого монтажа Sensys 8646I TH 52 накладная 110*, с демпфером, для фасадов 10-19 мм, Art. 9094270, Hettich	625.93 руб.

121874		Петля быстрого монтажа Sensys 8646I TH 52 вкладная 110*, с демпфером, для фасадов 10-19 мм, Art. 9094290, Hettich	682.25 руб.
121873		Петля быстрого монтажа Sensys 8646I TH 52 полунакладная 110*, с демпфером, для фасадов 10-19 мм, Art. 9094280, Hettich	654.09 руб.
114216		Минипетля накладная 95* с доводчиком, clip-on, с ответной планкой H=0	91.51 руб.
105917		Уголок сборочный для профиля широкого с винтами, сплав.	110.90 руб.
112434		Минипетля накладная 95*, slide on, крепление шурупом, с ответной планкой H=2	30.34 руб.
115421		Уплотнитель для фасадного профиля L- образный	18.72 руб.