Петля полунакладная 110* slide on, с ответной планкой H=2 без пружины LIBERTY H691B02/0112, BOYARD

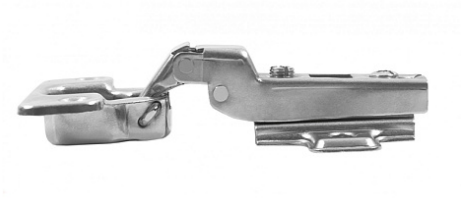

Открывание Push to Open:	**да**
Материал двери:	**ДСП/МДФ/Дерево**
Высота планки:	**2**
Ход петли:	**Two way (двухходовая)**
Эксц. рег-ка высоты на планке:	**нет**
Производитель:	**Boyard**
Серия:	**Slide on**
Наложение:	**полунакладная**
Тип монтажа:	**Slide-on**
Угол установки:	**90°**
Угол открывания:	**110°**
Толщина фасада:	**Для стандартных фасадов**
Толщина боковины:	**Для стандартных боковин**
Диаметр чашки, мм:	**35**
Эксц. рег-ка глубины на петле::	**нет**
Присадка чашки, мм:	**48**
Глубина чашки, мм:	**11.3**
Количество в упаковке:	**200 шт**

Код: 101140 Артикул: H691B02/0112

Склад

Ваша цена: Розница

75.53 руб./шт

Дополнительные изображения:

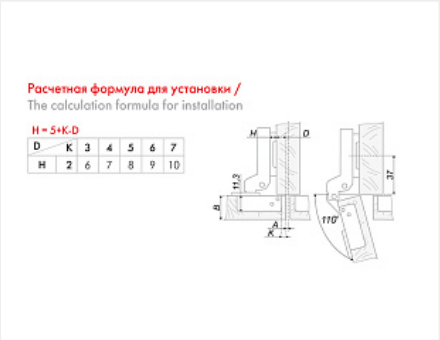

Для сборки вам обязательно понадобится:

Магнитные защелки, толкатели и

Шурупы

амортизаторы	

Обязательные комплектующие

Код		Название	Цена за единицу
112927		Нажимной толкатель фасадов с магнитом, длинный ход 40мм, накладной, серый, 21N	121.00 руб.
125748		Нажимной толкатель фасадов с магнитом, длинный ход 40мм, накладной, белый 21N	121.00 руб.
125749		Нажимной толкатель фасадов с магнитом, длинный ход 37мм, врезной, темно-серый 22N, d10	173.08 руб.
125772		Нажимной толкатель фасадов с магнитом, длинный ход 37мм, врезной, белый 22N, d10	173.23 руб.
102159		Нажимной толкатель фасадов с магнитом, длинный ход 37мм, накладной, белый 22N	198.41 руб.
119728		Шуруп по дереву и ДСП потай PZ 3,5x16 пакет 100 шт.	84.10 руб.
119732		Шуруп по дереву и ДСП потай PZ 4x16 пакет 100 шт.	106.29 руб.
111192		Шуруп по дереву и ДСП потай PZ 4x16 (1000 шт.) оцинков.	532.66 руб.
111188		Шуруп по дереву и ДСП потай PZ 3,5x16 (1000 шт.) оцинков.	422.85 руб.
102161		Нажимной толкатель фасадов с магнитом, длинный ход 37мм, накладной, темно-серый 22N	198.41 руб.
102367		Нажимной толкатель фасадов с магнитом, длинный ход 37мм, врезной, графит d10 AMF15/GRPH, Boyard	130.67 руб.

Аналоги

Код	Название	Цена за единицу

101401		Петля STAR TRACK Push To Open полунакладная 110* без пружины , изгиб 9 мм, 48AX clip-on, Art. 10180052, Samet	129.61 руб.