Петля вкладная 110* slide on, с ответной планкой H=2 без пружины LIBERTY H691C02/0112, BOYARD

Открывание Push to Open:	**да**
Материал двери:	**ДСП/МДФ/Дерево**
Высота планки:	**2**
Ход петли:	**Two way (двухходовая)**
Эксц. рег-ка высоты на планке:	**нет**
Производитель:	**Boyard**
Серия:	**Slide on**
Наложение:	**вкладная**
Тип монтажа:	**Slide-on**
Угол установки:	**90°**
Угол открывания:	**110°**
Толщина фасада:	**Для тонких фасадов**
Толщина боковины:	**Для стандартных боковин**
Диаметр чашки, мм:	**35**
Эксц. рег-ка глубины на петле::	**нет**
Присадка чашки, мм:	**48**
Глубина чашки, мм:	**11.3**
Толщина двери, мм:	**16-18**
Количество в упаковке:	**200 шт**

Код: 101141 Артикул: H691C02/0112

Под заказ

Ваша цена: Розница

77.72 руб./шт

Дополнительные изображения:

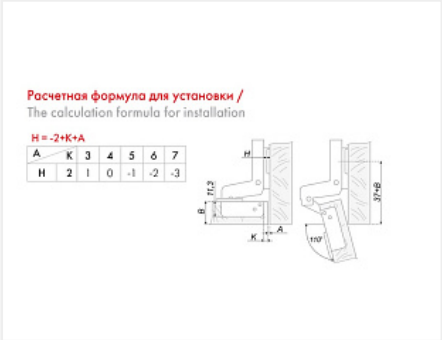

Для сборки вам обязательно понадобится:

Магнитные защелки,

толкатели и амортизаторы

Обязательные комплектующие

Код		Название	Цена за единицу
125749		Нажимной толкатель фасадов с магнитом, длинный ход 37мм, врезной, темно-серый 22N, d10	173.08 руб.
125772		Нажимной толкатель фасадов с магнитом, длинный ход 37мм, врезной, белый 22N, d10	173.23 руб.
102159		Нажимной толкатель фасадов с магнитом, длинный ход 37мм, накладной, белый 22N	198.41 руб.
102161		Нажимной толкатель фасадов с магнитом, длинный ход 37мм, накладной, темно-серый 22N	198.41 руб.

Аналоги

Код		Название	Цена за единицу
101402		Петля STAR PUSH OPEN вкладная 110* без пружины , изгиб 18 мм, 48AX slide-on, Art. 10170062, Samet	99.81 руб.