Эксцентриковая стяжка для плит 18 мм, System 5 CAM 5000, Арт. 009692-885-300, Titus

Модификации:	**Гайки эксцентриковые**
Параметры модификаций:	**Высота, мм, Толщина плиты, Производитель, Покрытие**
Производитель:	**Titus**
Вид крепежа:	**Стяжки эксцентриковые**
Тип:	**Гайка эксцентриковая**
Материал:	**ZnAl (цинковый сплав)**
Шлиц:	**крест, шестигранный**
Высота, мм:	**13,2**
Диаметр присадки, мм:	**15**
Толщина плиты:	**от 18 мм**
Покрытие:	**цинк**
Количество в упаковке:	**1000 шт**

Код: 101205 Артикул: 009692-885-300

Склад

Ваша цена: Розница

7.92 руб./шт

Дополнительные изображения:

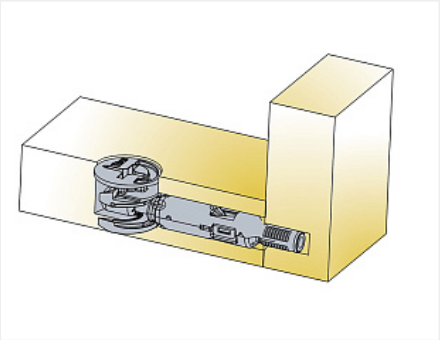

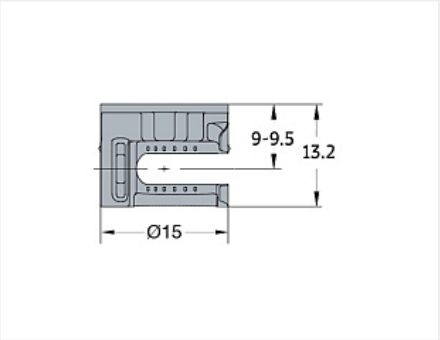

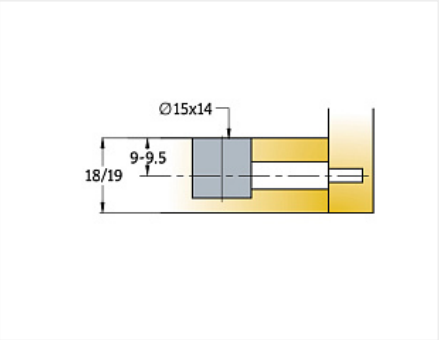

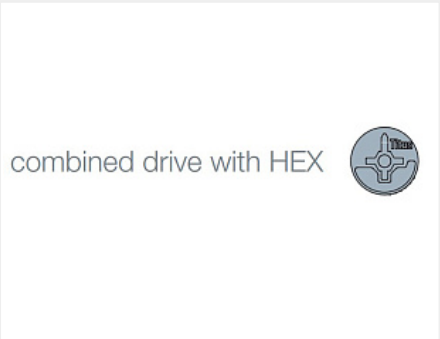

Для сборки вам обязательно понадобится:

Крепеж разный

Обязательные комплектующие

Код		Название	Цена за единицу
101188		Шток быстрозажимной SYSTEM 5 Quickfit TL5, Арт. 009652-956-101, Titus	24.21 руб.

Сопутствующие товары

Код		Название	Цена за единицу
102762		Сверло Форстнера Мастер 3D, 15x70 правое	1 569.75 руб.

Аналоги

Код		Название	Цена за единицу
101363		Коническая стяжка D10, 45 мм, комплект	13.05 руб.
101206		Эксцентриковая стяжка для плит 18 мм, System 5 CAM 5000, TeraBlack, Арт. 009692-959-300, Titus	9.58 руб.