# Ручка мебельная, дуга 5001-05, Китай, металл, 96 мм, золото

| | |
|---|---|
| Модификации: | **дуга 5001** |
| Параметры модификаций: | **Межцентровое расстояние, мм, Цвет** |
| Производитель: | **Китай** |
| Серия: | **Модерн** |
| Материал: | **ZnAl (цинковый сплав)** |
| Модель: | **Скоба** |
| Межцентровое расстояние, мм: | **96** |
| Цвет: | **золото** |
| Количество в упаковке: | **100 шт** |

Код:
191975

**Склад**

Ваша цена: Розница

75.56 руб./шт

Дополнительные изображения:

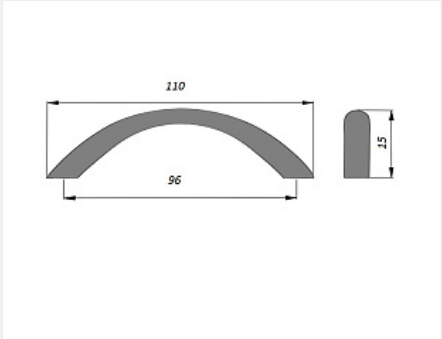


## Сопутствующие товары

| Код | | Название | Цена за единицу |
|---|---|---|---|
| 119227 | | Винт с полукруглой головкой М4х20 DIN967 | 1.58 руб. |
| 110676 | | Винт с полукруглой головкой М4х25 DIN967 | 1.40 руб. |
| 103179 | | Винт с полукруглой головкой М4х30 DIN967 | 2.47 руб. |
| 119431 | | Винт с полукруглой головкой М4х20-45 универсальный DIN967 | 3.09 руб. |

| | | | |
|---|---|---|---|
| 142147 | | Шайба пластмассовая под М4, белый (1000 шт) | 214.64 руб. |
| 142146 | | Шайба пластмассовая под М4, прозрачный (1000 шт) | 216.09 руб. |