Ручка рейлинговая RS152AL/MC 128 мм, Китай, анодированный алюминий

Количество в упаковке: **250 комп.**

Код:
113900

Распродажа

Ваша цена: Розница

395.64 руб./комп.

Дополнительные изображения:

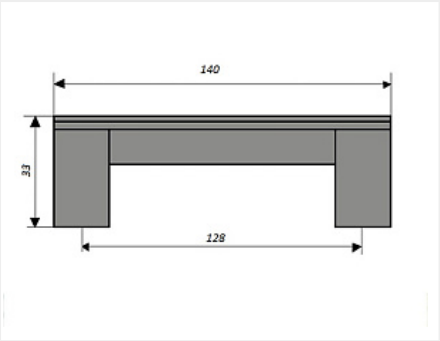

уценка, есть дефект

Описание

Длина 140 мм
Присадка 128 мм.
Высота 33 мм.
Вес: 80 гр
Материал: металл

Сопутствующие товары

Код	Название	Цена за единицу
119227	Винт с полукруглой головкой M4x20 DIN967	1.58 руб.
110676	Винт с полукруглой головкой M4x25 DIN967	1.40 руб.

103179		Винт с полукруглой головкой M4x30 DIN967	2.47 руб.
119431		Винт с полукруглой головкой M4x20-45 универсальный DIN967	3.09 руб.
142147	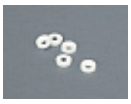	Шайба пластмассовая под M4, белый (1000 шт)	214.64 руб.
142146	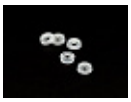	Шайба пластмассовая под M4, прозрачный (1000 шт)	216.09 руб.

Аналоги

Код	Название	Цена за единицу
182224	Ручка рейлинговая RS152AL/MC 160 мм, Китай, анодированный алюминий	102.31 руб.