Ручка рейлинговая RS152AL/MC 320 мм, Китай, анодированный алюминий

Модификации:	**Ручка рейлинговая RS152**
Параметры модификаций:	**Межцентровое расстояние, мм**
Производитель:	**Китай**
Серия:	**Модерн**
Материал:	**алюминий**
Модель:	**Рейлинговая**
Межцентровое расстояние, мм:	**320**
Цвет:	**матовый хром**
Количество в упаковке:	**150 шт**

Код:
113901

Распродажа

Ваша цена: Розница

493.10 руб./шт

Дополнительные изображения:

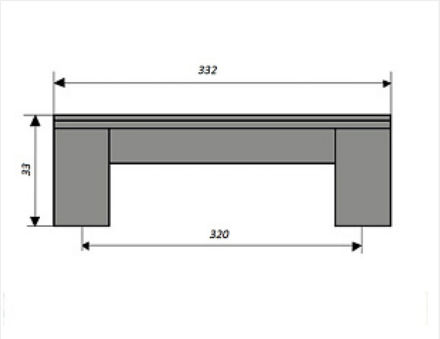

уценка, есть дефект

Описание

>Длина 332 мм.
Присадка 320 мм.
Высота 33 мм.
Вес: 134 гр
Материал: металл

Сопутствующие товары

Код		Название	Цена за единицу
119227		Винт с полукруглой головкой M4x20 DIN967	1.58 руб.

110676		Винт с полукруглой головкой M4x25 DIN967	1.40 руб.
103179		Винт с полукруглой головкой M4x30 DIN967	2.47 руб.
119431		Винт с полукруглой головкой M4x20-45 универсальный DIN967	3.09 руб.
142147		Шайба пластмассовая под M4, белый (1000 шт)	214.64 руб.
142146	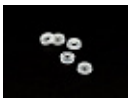	Шайба пластмассовая под M4, прозрачный (1000 шт)	216.09 руб.