Петля для узкого алюминиевого профиля Sensys 8638i Alu TA32 накладная 95*, с демпфером, с шурупами Art. 9072524, Hettich

Материал двери:	**Алюминиевый профиль**
Ход петли:	**Two way (двухходовая)**
Эксц. рег-ка высоты на планке:	**Опционально**
Art.Hettich 2020:	**9072524**
Производитель:	**Hettich**
Серия:	**Sensys**
Наложение:	**накладная**
Плавное закрывание:	**да**
Тип монтажа:	**Clip-on**
Угол установки:	**90°**
Угол открывания:	**95°**
Толщина боковины:	**Для стандартных боковин**
Протестировано на количество циклов откр/закр:	**50000**
Эксц. рег-ка глубины на петле::	**да**
Количество в упаковке:	**50 комп.**

Код: 114675 Артикул: 9072524

Склад

Ваша цена: Розница

625.93 руб./комп.

Дополнительные изображения:

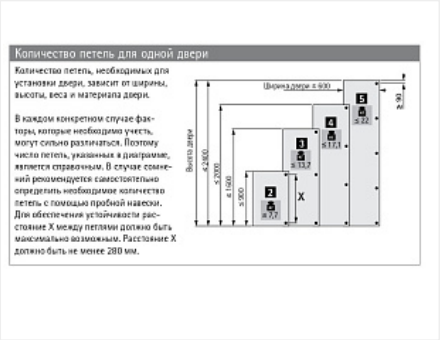

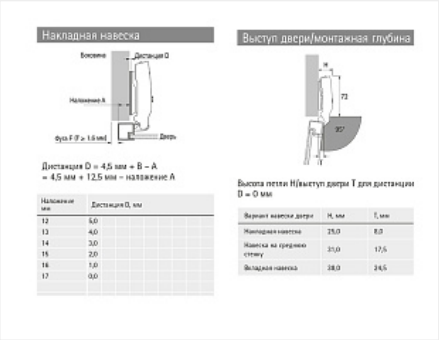

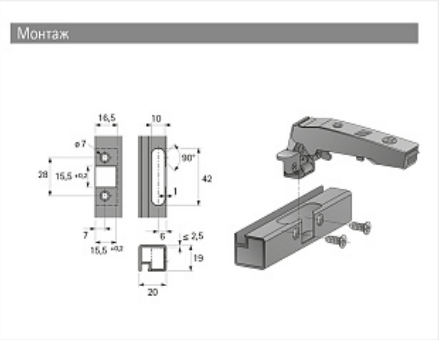

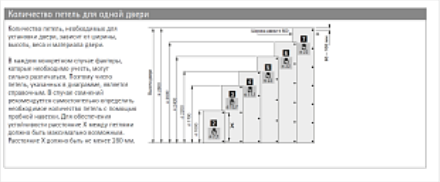

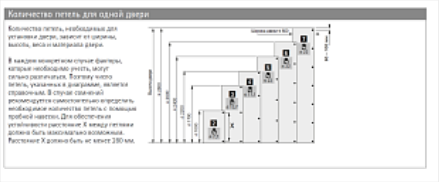

Для сборки вам обязательно понадобится:

Петли четырехш арнирные

Описание

Скрытая петля с функцией самозакрывания
Для дверей с алюминиевой рамой толщиной 19мм
Встроенная регулировка наложения двери+2/-2мм
Встроенная регулировка по глубине +3/-2мм
Регулировка по высоте с помощью монтажной планки
Материал консоли петли : никелированная сталь
Материал чашки петли: цинковое литье под давлением, никелированная поверхность
В комплект входят 2 крепежных винта

Обязательные комплектующие

Код		Название	Цена за единицу
114684		Заглушка для консоли петли Sensys, стальная, с логотипом Hettich Art. 9088250/9082774	19.09 руб.
114681		Монтажная планка для петли Sensys/Intermat H=3, в комплекте с 2 евровинтами Art. 9071627, Hettich	66.26 руб.
116978		Монтажная планка для петли Sensys/Intermat H=3,0 мм, Direkt, со штифтами и спец. винтами, эксц. рег-ка Art. 9075067, Hettich	121.85 руб.

Сопутствующие товары

Код		Название	Цена за единицу
124812		Механизм Push to Open Silent для петель с самозакрыванием, серый Art. 9239099, Hettich	4 697.72 руб.
124879		Механизм Push to Open Silent для петель с самозакрыванием, белый Art. 9239088, Hettich	4 697.72 руб.
114818		Шаблон BlueJig д/разметки отверстий под чашку, м.п. (в т.ч. "Top") Art. 45150, Hettich	293.06 руб.
124223		Ограничитель угла открывания петли Sensys 8638I с 110* до 85* градусов, пластик черный Art. 9072542, Hettich	18.13 руб.
114815		Шаблон MultiBlue д/разметки отверстий под чашку, м.п. и стяжку.	221.53 руб.

пластик Art. 351/9206693, Hettich