Петля быстрого монтажа Intermat 9930 TH 52, чашка Sensys "карусельная" 50/65* Art. 9090109, Hettich

Материал двери:	**ДСП/МДФ/Дерево**
Ход петли:	**Two way (двухходовая)**
Эксц. рег-ка высоты на планке:	**Опционально**
Art.Hettich 2020:	**9090109**
Производитель:	**Hettich**
Серия:	**Intermat**
Наложение:	**накладная**
Плавное закрывание:	**нет**
Тип монтажа:	**Clip-on**
Угол установки:	**270°**
Угол открывания:	**50/65°**
Толщина фасада:	**Для стандартных фасадов**
Толщина боковины:	**Для стандартных боковин**
Диаметр чашки, мм:	**35**
Протестировано на количество циклов откр/закр:	**40000**
Эксц. рег-ка глубины на петле::	**да**
Присадка чашки, мм:	**52**
Глубина чашки, мм:	**12.8**
Толщина двери, мм:	**15-21**
Количество в упаковке:	**200 шт**

Код: 114677 Артикул: 9090109

Склад

Ваша цена: Розница

645.44 руб./шт

Дополнительные изображения:

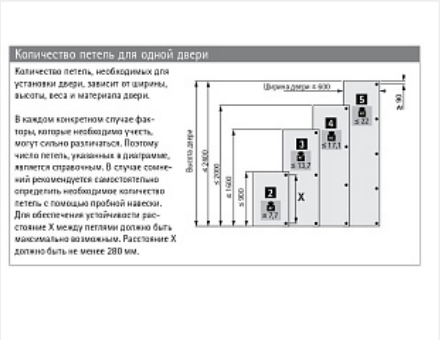

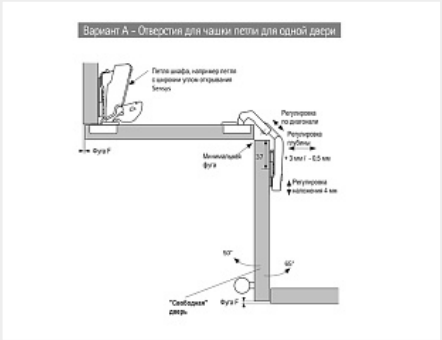

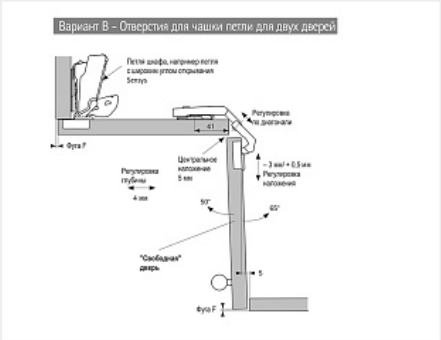

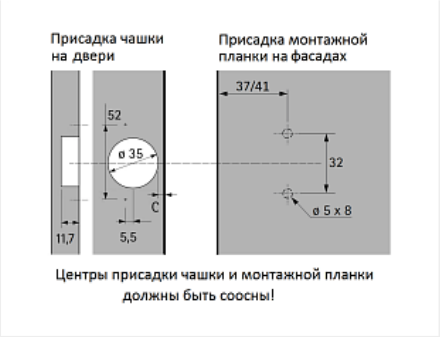

Для сборки вам обязательно понадобится:

Петли четырехш арнирные

Крепеж разный

Шурупы

Описание

Скрытая петля с функцией самозакрывания
Регулировка по диагонали +9,5/-9,5мм
Встроенная регулировка наложения двери (см. схему)
Регулировка по высоте с помощью монтажной планки
Количество циклов открывания/закрывания: 40 000
Материал консоли петли : цинковое литье под давлением, никелированная поверхность
Материал чашки петли: никелированная сталь
Для лучшего крепления чашки петли к фасаду рекомендуется использовать еврошурупы.

Обязательные комплектующие

Код		Название	Цена за единицу
114679		Монтажная планка для петли Sensys/Intermat H=0, в комплекте с 2 евровинтами Art. 9071625, Hettich	55.67 руб.
114827		Заглушка для консоли петли Intermat, стальная, с логотипом Hettich Art. 9102082	22.09 руб.
115814		Еврошуруп 6,3x14 мм, потай, Art. 1008313, Hettich	2.80 руб.
111174		Еврошуруп 6,3x13, потай	0.73 руб.
119732		Шуруп по дереву и ДСП потай PZ 4x16 пакет 100 шт.	106.29 руб.
116969		Монтажная планка для петли Sensys/Intermat H=0, без винтов Art.	53.07 руб.

		9071575, Hettich	
111192		Шуруп по дереву и ДСП потай PZ 4x16 (1000 шт.) оцинков.	532.66 руб.
114683		Заглушка для чашки петли Sensys, стальная Art. 9088251/9088251, Hettich	24.48 руб.
116976		Монтажная планка для петли Sensys/Intermat H=0,0 мм, Direkt, со штифтами и спец. винтами, эксц. рег-ка Art. 9075065, Hettich	111.28 руб.
116979		Монтажная планка для петли Sensys/Intermat H=0, регулировка эксцентриком, в комплекте с 2 евровинтами Art. 9071665, Hettich	107.33 руб.
111772		Еврошуруп 6,3x11, потай	0.88 руб.
111862		Еврошуруп 6,0x11,5 потай	0.68 руб.

Сопутствующие товары

Код		Название	Цена за единицу
116968		Дистанционная подкладка под чашку петли Sensys, дистанция 2,7 мм Art. 9073596, Hettich	25.18 руб.
114818		Шаблон BlueJig д/разметки отверстий под чашку, м.п. (в т.ч. "Top") Art. 45150, Hettich	293.06 руб.
114815		Шаблон MultiBlue д/разметки отверстий под чашку, м.п. и стяжку. пластик Art. 351/9206693, Hettich	221.53 руб.
101372		Нажимной толкатель фасадов с демпфером на конце, длинный ход 37мм, врезной, белый 22N, d10	143.94 руб.
101373		Нажимной толкатель фасадов с демпфером на конце, длинный ход 37мм, врезной, темно-серый 22N, d10	143.94 руб.