Ручка мебельная, скоба Elif 5007-03, Китай, металл, 96 мм, матовый хром

Модификации:	**скоба Elif 5007**
Параметры модификаций:	**Цвет**
Производитель:	**Китай**
Серия:	**Модерн**
Материал:	**ZnAl (цинковый сплав)**
Модель:	**Скоба**
Межцентровое расстояние, мм:	**96**
Цвет:	**матовый хром**
Количество в упаковке:	**600 комп.**

Код:
181101

Склад

Ваша цена: Розница

84.59 руб./комп.

Дополнительные изображения:

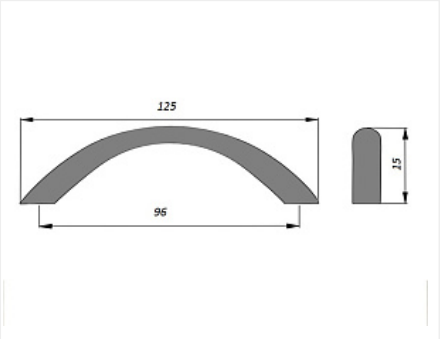

Для сборки вам обязательно понадобится:

Ручки мебельные

Обязательные комплектующие

Код		Название	Цена за единицу
181435		Ручка мебельная, кнопка шарообразная 6041-03, Китай, металл, матовый хром	273.80 руб.
181107		Ручка мебельная, кнопка 5033-03, Китай, металл, матовый хром	169.09 руб.

181437		Ручка мебельная, кнопка 6045-03, Китай, металл, матовый хром	104.40 руб.

Сопутствующие товары

Код	Название	Цена за единицу
119227		Винт с полукруглой головкой M4x20 DIN967	1.58 руб.
110676		Винт с полукруглой головкой M4x25 DIN967	1.40 руб.
103179		Винт с полукруглой головкой M4x30 DIN967	2.47 руб.
119431		Винт с полукруглой головкой M4x20-45 универсальный DIN967	3.09 руб.
142147		Шайба пластмассовая под M4, белый (1000 шт)	214.64 руб.
142146	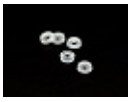	Шайба пластмассовая под M4, прозрачный (1000 шт)	216.09 руб.