Бутылочница 150 мм на направляющих Push to Open FLORA, KR05/1/4/150/L, хром, левая, (A)Boyard

Модификации:	**Бутылочница FLORA**
Параметры модификаций:	**Тип монтажа, Цвет, Тип открывания/закрывания, Ширина фасада, мм**
Сторона:	**левая**
Ширина фасада, мм:	**150**
Производитель:	**Boyard**
Тип направляющих:	**Скрытого монтажа**
Тип:	**Бутылочницы**
Тип выдвижения:	**полное**
Плавное закрывание:	**нет**
Цвет:	**хром**
Тип монтажа:	**левое боковое крепление**
Крепление фасада:	**да**
Тип открывания/закрывания:	**Push to Open**
Количество в упаковке:	**1 комп.**

Код: 190341 Артикул: KR05/1/4/150/L

Распродажа

Ваша цена: Розница

12 576.18 руб./комп.

Дополнительные изображения:

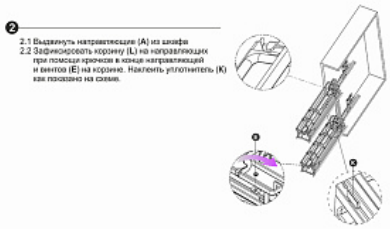

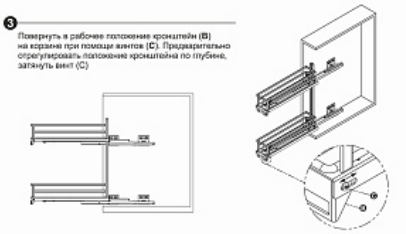

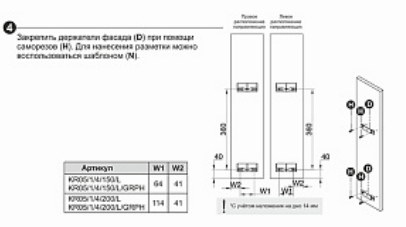

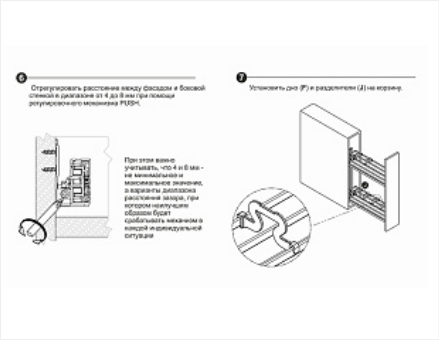

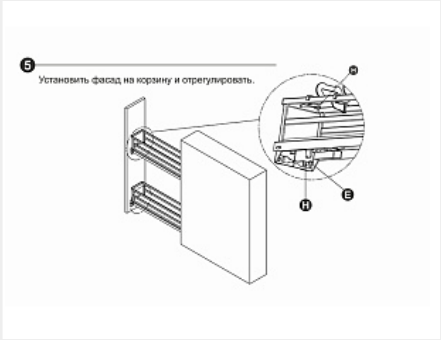

Описание

FLORA PUSH — это современная комфортная бутылочница с механизмом открывания от нажатия, предназначена для удобного хранения ёмкостей различной высоты в модулях шириной 150 или 200 мм.

Модель обладает удобной регулировкой фасада в трёх плоскостях, стильным европейским внешним видом, плоской формой боковых прутков корзин. Сплошное дно с антискользящим покрытием и дополнительные съёмные делители FLORA гарантируют максимальную устойчивость хранимой утвари на обоих этажах. Кроме того, дно можно легко снять для чистки и мытья.

Надёжные направляющие полного выдвижения с механизмом PUSH TO OPEN обеспечат стабильное, плавное выдвижение.

Специальный красный регулировочный винт в конструкции направляющих и риски на корпусе механизма позволят отрегулировать расстояние между фасадом и боковой стенкой мебельного короба в диапазоне от 4 до 8 мм, тем самым отрегулировать срабатывание механизма под конкретное мебельное изделие и выстроить все фасады в единую линию.

На направляющих также предусмотрен упор со смягчающим демпфером, выполняющий роль упора за вкладным фасадом и защищающий установку направляющих от повреждений.

Антивандальный механизм обережёт направляющие от поломки в случае их некорректного открывания выдвижением фасада «на себя».

В комплекте: выдвижная бутылочница, весь необходимый крепёж, инструкция и разметочный шаблон для быстрого и лёгкого монтажа.

Модель поставляется в надёжной фирменной упаковке с логотипом BOYARD.

Внимание, важная информация!
Модель реализуется на направляющих с левосторонним креплением.
В комплекте с изделием поставляется специальный шаблон присадочных отверстий, который поможет точно определить место для крепления корзины. Шаблон является дополнением к основной инструкции и позволяет легко и быстро нанести разметку для установки сетчатого наполнения в базу кухонного гарнитура.