Мойка кухонная Granula KS-7304U, 730x450x195мм,Черный, искусственный камень, в комплекте

Комплектация:	**Сифон, дозатор для жидкого мыла (нерж) и ролл-мат**
Производитель:	**Granula**
Серия:	**Kitchen Space**
Материал:	**кварц**
Модель:	**7304**
Цвет:	**черный**
Тип монтажа:	**под столешницу**
Ширина модуля, мм:	**800**
Количество чаш:	**2**
Гарантия:	**5 лет**
Количество в упаковке:	**1 шт**

Код: 103539
Артикул: 7304U, ЧЁРНЫЙ

Под заказ

Ваша цена: Розница

24 675.00 руб./шт

Дополнительные изображения:

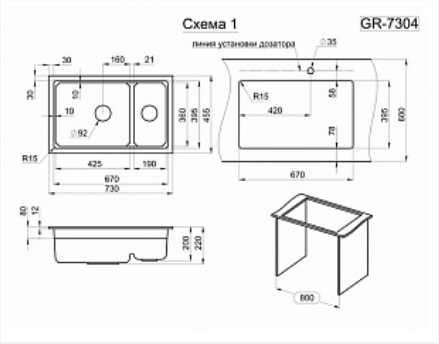

Цвет, может отличаться от заявленного на сайте

Описание

Мойка российского производителя Granula. Двухсекционная кухонная мойка прямоугольной формы для установки под столешницу в шкаф 800мм. Представляет собой инновационный комплекс с удобной площадкой внутри чаши для установки ролл-мата или разделочной доски. Выполнена из кварцевого композитного материала высокой плотности и гигроскопичности, что обеспечивает не менее 20 лет надежной эксплуатации. Ролл-мат и дозатор из нержавеющей стали идут в комплекте.