Мойка кухонная Granula KS-5501U, 550x450x195мм,Шварц, искусственный камень, в комплекте

Комплектация:	**Сифон, дозатор для жидкого мыла (нерж) и ролл-мат**
Производитель:	**Granula**
Серия:	**Kitchen Space**
Материал:	**кварц**
Модель:	**7304**
Цвет:	**шварц**
Тип монтажа:	**под столешницу**
Ширина модуля, мм:	**600**
Количество чаш:	**1**
Гарантия:	**5 лет**
Количество в упаковке:	**1 шт**

Код: 103544 Артикул: 5501U, ШВАРЦ

Под заказ

Ваша цена: Розница

21 000.00 руб./шт

Дополнительные изображения:

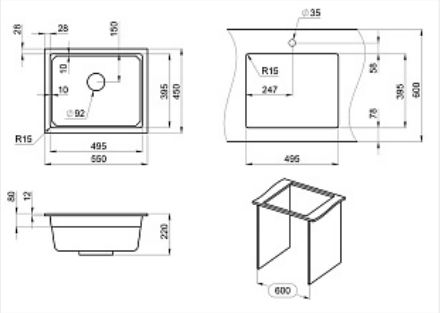

Цвет, может отличаться от заявленного на сайте

Описание

Мойка российского производителя Granula. Односекционная кухонная мойка прямоугольной формы 550x450 мм для установки под столешницу в шкаф 600мм. Представляет собой инновационный комплекс с удобной площадкой внутри чаши для установки ролл-мата или разделочной доски. Выполнена из кварцевого композитного материала высокой плотности и гигроскопичности, что обеспечивает не менее 20 лет надежной эксплуатации. Ролл-мат и дозатор из нержавеющей стали идут в комплекте.