Мойка кухонная Granula KS-7301, 730x510x245мм, черный , искусственный камень

Комплектация:	**Сифон, дозатор для жидкого мыла (нерж) и ролл-мат**
Производитель:	**Granula**
Серия:	**Kitchen Space**
Материал:	**кварц**
Модель:	**7301**
Цвет:	**черный**
Тип монтажа:	**врезной**
Количество чаш:	**1**
Гарантия:	**5 лет**
Количество в упаковке:	**1 шт**

Код: 107115 Артикул: 7301,черный

Под заказ

Ваша цена: Розница

23 680.00 руб./шт

Дополнительные изображения:

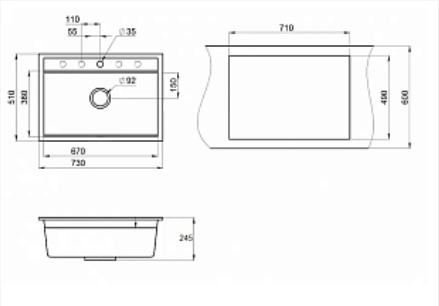

Цвет, может отличаться от заявленного на сайте

Описание

Индивидуальная особенность инновационного кухонного комплекса серии “Kitchen Space” — сочетание геометрии чаши, универсальной решётки ролл-мат и дозатора GRANULA в комплекте. Вместительная ступенчатая чаша спроектирована в современном дизайне, функциональна и удобна в уходе..